HIKVISION

DS-PS1-E-WE

Wireless External Sounder

Quick Start Guide

EN 50131-1:2006+A2:2017
EN 50131-4:2019
EN 50131-6:2017
EN 50131-5-3:2017
Security Grade(SG)
Environmental Class(EC) II2

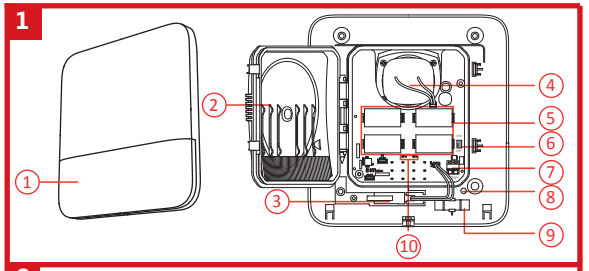

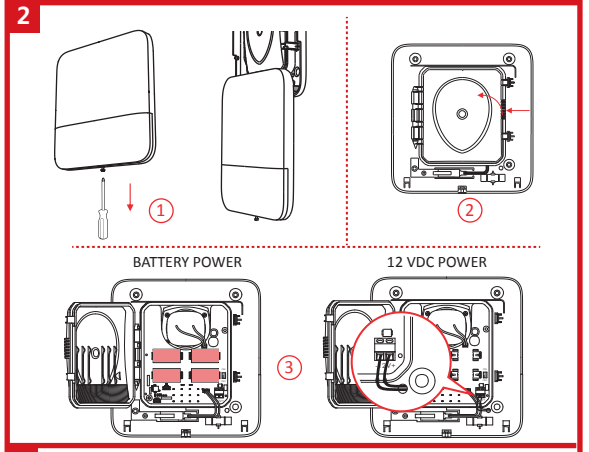

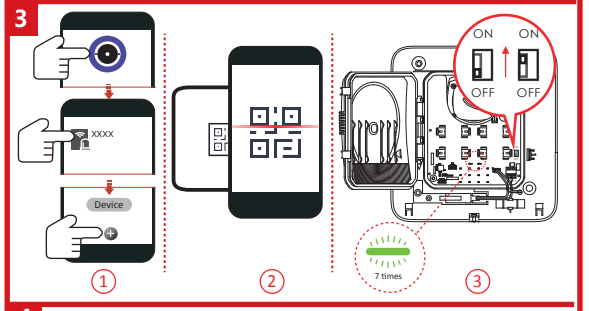

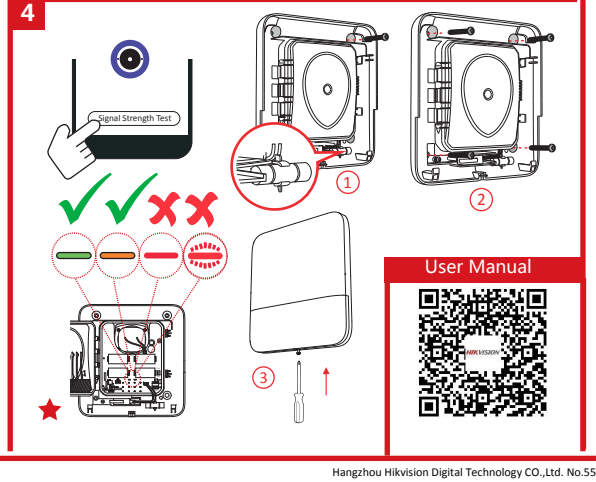

English

1 Appearance

1. Strobe Light 2. Water-Proof Transparency Cover
3. Tamper Switch 4. Buzzer 5. Battery Connector
6. Power Switch 7. 12 VDC Power Terminal
8. Power Cable Knock Out 9. Gradienter 10. Indicator

2 Power On

Battery Power
12 VDC Power

3 Enrollment

4 Installation

★ Check signal strength.

Note: for 12 VDC power supply, route the cables before installation.

User Manual

Scan the QR code for more information and operation help.

Specification

RF	Frequency	868 MHz
	Metod	Two-way communication
	Distance	1.6KM
Indication	Indicator	Red/Green
	Strobe light	Red/Blue (whiteon the board)
Power	Power	Battery (default power supply method) or 12 VDC
	Consumption	Static consumption: 30 to 40uA
	Battery life span	4 CR123A, 3 years in work status(triggered every two weeks and alerting 90 s for each triggering)
Interface	Power switch	Power switch
	Tamper switch	Front and rear tamper-proof
Buzzer	Decibel	110db
General	Operation Temperature	– 20℃ to + 60℃
	Operation Humidity	10% to 90%
	Material	PC+ABS
	Protection Level	IP65
	Installation	Wall mounting

Français

1 Apparence

1. Éclairage stroboscopique 2. Couvercle transparent étanche
3. Contact antisabotage 4. Avertisseur 5. Connecteur de batterie
6. Interrupteur d'alimentation 7. Borne d'alimentation 12 V CC
8. Onglet défonçable pour câble d'alimentation 9. Niveau 10. Indicateur

2 Mise sous tension

Alimentation sur batterie
Alimentation 12 V CC

3 Inscription

4 Installation

★ Vérifier la puissance du signal.

Remarque : pour une alimentation électrique de 12 V CC, faites passer les câbles avant de procéder à l'installation.

Manuel d'utilisation

Scannez le code QR pour obtenir plus d'informations ainsi qu'une aide concernant le fonctionnement de l'appareil.

Spécification

RF	Fréquence	868 MHz
	Mode	Communication bidirectionnelle
	Distance	1,6 km
Indication	Indicateur	Rouge/vert
	Éclairage stroboscopique	Rouge/bleu (blanc sur le panneau)
Alimentation	Alimentation	Batterie (mode d'alimentation électrique par défaut) ou 12 V CC
	Consommation	Consommation statique : 30 à 40 µA
	Autonomie de la batterie	4 piles CR123A, 3 ans en état de marche (déclenchement toutes les deux semaines et alarme de 90 s à chaque déclenchement).
Interface	Interrupteur d'alimentation	Interrupteur d'alimentation
	Contact antisabotage	Sécurité antisabotage à l'avant et à l'arrière
Avertisseur	Décibels	110 dB
Généralités	Température de fonctionnement	-20 à +60° C
	Humidité de fonctionnement	De 10 à 90 %
	Matériau	PC + ABS
	Niveau de protection	IP65
	Installation	Montage mural

Deutsch

1 Aufbau

1. Stroboskoplicht 2. Wasserfeste transparente Abdeckung
3. Sabotageschalter 4. Summer 5. Batterieanschluss
6. Ein-/Ausschalter 7. 12-V-DC-Anschluss
8. Stromkabeldurchführung 9. Wasserwaage 10. Statusanzeige

2 Einschalten

Stromversorgung über Batterie
12-V-Gleichstromversorgung

3 Registrierung

4 Installation

★ Prüfen Sie die Signalstärke.

Hinweis: Bei 12-V-DC-Stromversorgung die Kabel vor der Installation verlegen.

Benutzerhandbuch

Scannen Sie den QR-Code für weitere Informationen und Bedienungshilfen.

Technische Daten

Funk	Frequenz	868 MHz
	Methode	Gegensprechen
	Entfernung	1,6 km
Richtung	Statusanzeige	Rot/Grün
	Stroboskoplicht	Rot/Blau (auf der Platine weiß)
Strom	Strom	Batterie (Standardstromversorgung) oder 12 V DC
	Leistungsaufnahme	Statische Leistungsaufnahme: 30 bis 40 uA
	Akkulaufzeit	4 CR123A, 3 Jahre Betriebsbereitschaft (bei 1 Auslösung alle zwei Wochen und 90 s Alarm bei jeder Auslösung)
Anschluss	Ein-/Ausschalter	Ein-/Ausschalter
	Sabotageschalter	Vorder- und Rückseite sabotagesicher
Summer	Dezibel	110 db
Allgemeines	Betriebstemperatur	-20 °C bis +60 °C
	Betriebsfeuchtigkeit	10 % bis 90 %
	Material	PC+ABS
	Schutzklasse	IP65
	Installation	Wandmontage

Italiano

1 Aspetto

1. Luce stroboscopica 2. Coperchio trasparente impermeabile
3. Interruttore antimanomissione 4. Cicalino 5. Connettore della batteria
6. Interruttore di alimentazione 7. Morsettiera alimentazione 12 V CC
8. Foro per cavo di alimentazione 9. Misuratore di inclinazione 10. Indicatore

2 Accensione

Alimentazione a batteria
Alimentazione 12 V CC

3 Registrazione

4 Installazione

★ Controllo intensità del segnale.

Nota: per l'alimentazione a 12 V CC, posare i cavi prima dell'installazione.

Manuale dell'utente

Per ulteriori informazioni e assistenza sull'utilizzo, scansionare il codice QR.

Specifiche

RF	Frequenza	868 MHz
	Metodo	Comunicazione bidirezionale
	Distanza	1,6 km
Indicazione	Indicatore	Rosso/verde
	Luce stroboscopica	Rosso/blu (bianco sulla scheda)
Alimentazione	Alimentazione	Batteria (metodo di alimentazione predefinito) o 12 V CC
	Consumo	Consumo in standby: 30 - 40 µA
	Durata delle batterie	4 CR123A, 3 anni in condizioni operative (attivazione ogni due settimane e allarme di 90 secondi per ogni attivazione)
Interfaccia	Interruttore di alimentazione	Interruttore di alimentazione
	Interruttore antimanomissione	Antimanomissione anteriore e posteriore
Cicalino	Decibel	110 db
Caratteristiche generali	Temperatura operativa	Da -20 °C a +60 °C
	Umidità operativa	Da 10% a 90%
	Materiali	PC+ABS
	Livello di protezione	IP65
	Installazione	Montaggio a parete

Español

1 Apariencia

1. Luz estroboscópica 2. Cubierta transparente impermeable
3. Interruptor antimanipulación 4. Timbre 5. Conector de la pila
6. Interruptor de alimentación 7. Terminal de alimentación de 12 VCC
8. Desconexión del cable de alimentación 9. Nivelador 10. Piloto

2 Encendido

Alimentación a pilas
Alimentación de 12 VCC

3 Registro

4 Instalación

★ Comprobar la intensidad de la señal.

Nota: para una alimentación de 12 VCC, realice el trazado de los cables antes de instalar.

Manual de usuario

Escanee el código QR para obtener más información y ayuda sobre el funcionamiento.

Especificación

Radiofrecuencia	Frecuencia	868 MHz
	Método	Comunicación bidireccional
	Distancia	1,6 km
Indicación	Piloto	Rojo/verde
	Luz estroboscópica	Azul/rojo (blanco en el tablero)
Alimentación	Alimentación	Batería (método de alimentación por defecto) o 12 VCC
	Consumo	Consumo estático: 30 -40 uA
	Duración de las pilas	4 baterías CR123A, 3 años de funcionamiento (activación cada dos semanas y alertas de 90 s por cada activación)
Interfaz	Interruptor de alimentación	Interruptor de alimentación
	Interruptor antimanipulación	Protectores contra manipulación frontal y trasero
Timbre	Decibelios	110 dB
General	Temperatura de funcionamiento	-20 °C-60 °C
	Humedad de funcionamiento	10 % a 90 %
	Material	PC + ABS
	Nivel de protección	IP65
	Instalación	Montaje en la pared

Português

1 Aspeto

1. Luz estroboscópica 2. Tampa transparente à prova de água
3. Interruptor de Adulteração 4. Campainha 5. Conector da bateria
6. Interruptor de Alimentação 7. Terminal de alimentação de 12 V CC
8. Bloqueio do cabo de alimentação 9. Medidor de gradiente 10. Indicador

2 Ligar

Alimentação por pilha
Alimentação de 12 V CC

3 Registo

4 Instalação

★ Verifique a intensidade do sinal.

Nota: para a alimentação de 12 V CC, encaminhe os cabos antes da instalação.

Manual de utilizador

Faça a leitura do código QR para obter mais informações e ajuda sobre o funcionamento.

Especificações

RF	Frequência	868 MHz
	Método	Comunicação bidirecional
	Distância	1,6 km
Indicação	Indicador	Vermelho/Verde
	Luz estroboscópica	Vermelha/Azul (branca na placa)
Potência	Potência	Pilha (método de alimentação predefinido) ou 12 V CC
	Consumo	Consumo estático: 30 a 40 uA
	Duração da bateria	4 CR123A, 3 anos em estado de funcionamento (acionado de 2 em 2 semanas e 90 segundos de alerta em cada acionamento)
Interface	Interruptor de alimentação	Interruptor de alimentação
	Interruptor de adulteração	À prova de adulteração na parte dianteira e traseira
Campainha	Decibel	110 db
Geral	Temperatura de funcionamento	-20 °C a +60 °C
	Humidade de funcionamento	10% a 90%
	Material	PC+ABS
	Nível de proteção	IP65
	Instalação	Montagem na parede

Hangzhou Hikvision Digital Technology CO.,Ltd. No.555 Qianmo Road, Binjiang District, Hangzhou 310052, China

Nederlands

1 Uiterlijk

1. Stroboscooplamp 2. Waterdichte transparante beschermkap
3. Sabotageschakelaar 4. Zoemer 5. Batterijaansluiting
6. Aan-/uitschakelaar 7. 12 VDC-voedingsaansluiting
8. Voedingskabelonderbreker 9. Gradienter 10. Pictogram

2 Inschakelen

Batterijvermogen
12 VDC-voeding

3 Inschrijving

4 Installatie

★ Controleer de signaalsterkte.

Opmerking: leg de kabels voor 12 VDC-voeding aan voordat u met de installatie begint.

Gebruiksaanwijzing

Scan de QR-code voor meer informatie en assistentie bij de bediening.

Specificatie

RF	Frequentie	868 MHz
	Methode	Bi-directionele communicatie
	Afstand	1,6KM
Indicatie	Pictogram	Rood/groen
	Stroboscooplamp	Rood/blauw (wit op het bord)
Aan/uit	Aan/uit	Batterij (standaard stroomvoorzieningsmethode) van 12 VDC
	Verbruik	Statisch verbruik: 30 tot 40 uA
	Levensduur batterij	4 CR123A, 3 jaar werkstatus (wordt om de twee weken geactiveerd en waarschuwt 90s voor elke activering)
Interface	Aan-/uitschakelaar	Aan-/uitschakelaar
	Sabotageschakelaar	Voor- en achterkant sabotagebestendig
Zoemer	Decibel	110 db
Algemeen	Bedrijfstemperatuur	-20°C tot +60°C
	Luchtvochtigheid tijdens bedrijf	10% tot 90%
	Materiaal	PC+ABS
	Beschermingsniveau	IP65
	Installatie	Wandmontage

Čeština

1 Vzhled

1. Zábleskové svítidlo 2. Vodotěsný průhledný kryt
3. Spínač neoprávněné manipulace 4. Bzučák 5. Konektor baterie
6. Vypínač 7. Svorka napájení 12 V stejnosm.
8. Odpojení napájecího kabelu 9. Vodováha10. Indikátor

2 Zapnutí

Stav baterie
Napájení 12 V stejnosm.

3 Registrace

4 Montáž

★ Zkontrolujte sílu signálu.

Poznámka: Při napájení 12 V stejnosm. protáhněte před montáží kabely.

Návod k obsluze

Další informace a nápovědu k ovládání získáte naskenováním kódu QR.

Specifikace

VF	Frekvence	868 MHz
	Metoda	Obousměrná komunikace
	Vzdálenost	1,6 km
Indikace	Indikátor	Červený/zelený
	Zábleskové svítidlo	Červené/modré (bílé na desce)
Napájení	Napájení	Baterie (výchozí metoda napájení) nebo 12 V stejnosm.
	Spotřeba	Statická spotřeba: 30 až 40 uA
	Životnost baterie	4 CR123A, 3 roky v provozním stavu (spouští se každé dva týdny a při každém spuštění zazní upozornění po dobu 90 s)
Konektory	Vypínač	Vypínač
	Spínač neoprávněné manipulace	Ochrana před neoprávněnou manipulací vepředu i vzadu
Bzučák	Decibely	110 db
Obecné parametry	Provozní teplota	-20 až +60 °C
	Provozní vlhkost	10 % až 90 %
	Materiál	PC+ABS
	Kryt	IP65
	Montáž	Montáž na zeď

Dansk

1 Beskrivelse

1. Stroboskoplys 2. Vandtæt gennemsigtigt dæksel
3. Manipulationssikret kontakt 4. Buzzer 5. Batteristik
6. Strømafbryder 7. Terminal med 12 V jævnstrøm
8. Udskæring til strømkabel 9. Mikrometerskrue 10. Kontrollampe

2 Strøm tændt

Batteristrøm
12 V jævnstrøm

3 Registrering

4 Installation

★ Kontrollér signalstyrke.

Bemærk: For strømforsyningen på 12 V jævnstrøm skal kablerne trækkes før installation.

Brugervejledning

Scan QR-koden for at få flere oplysninger og hjælp til betjening.

Specifikation

RF	Frekvens	868 MHz
	Metode	Tovejskommunikation
	Afstand	1,6 km
Betydning	Kontrollampe	Rød/grøn
	Stroboskoplys	Rød/blå (hvid på printkortet)
Strøm	Strøm	Batteri (standard strømforsyningsmetode) eller 12 V jævnstrøm
	Forbrug	Statisk forbrug: 30-40 uA
	Batterilevetid	4 CR123A, tre års holdbarhed i driftsstatus (udløst hver anden uge og 90 sekunders alarm for hver udløsning)
Grænseflade	Tænd/sluk-kontakt	Tænd/sluk-kontakt
	Manipulationskontakt	Manipulationssikret forside og bagside
Brummer	Decibel	110 dB
Generelt	Driftstemperatur	-20 °C til +60 °C
	Driftsfugtighed	10-90 %
	Materiale	PC+ABS
	Beskyttelsesniveau	IP65
	Installation	Montering på væg

Magyar

1 Kinézet

1. Villanófény 2. Átlátszó vízálló borítás
3. Szabotázskapcsoló 4. Hangjelző 5. Akkumulátorcsatlakozó
6. Tápkapcsoló 7. 12 V DC tápcsatlakozó
8. Kivágás a tápkábel számára 9. Lejtésmérő 10. Jelző

2 Bekapcsolás

Elemes tápellátás
12 V DC áramellátás

3 Regisztrálás

4 Telepítés

★ Ellenőrizze a jelerősséget.

Megjegyzés: a 12 V DC tápellátáshoz a kábeleket felszerelés előtt kell elvezetni.

Felhasználói kézikönyv

Szkennelje be a QR-kódot további információkért és üzemeltetési segítségért.

Specifikáció

RF	Frekvencia	868 MHz
	Mód	Kétirányú kommunikáció
	Távolság	1,6 km
Jelzés	Jelző	Piros/zöld
	Villanófény	Piros/kék (a lapon fehér)
Tápellátás	Tápellátás	Elem (alapértelmezett tápellátási mód) vagy 12 V DC
	Fogyasztás	Statikus fogyasztás: 30-40 uA
	Elem élettartama	4 CR123A, 3 év üzemelés (kéthetente működtetve, riasztásonként 90 másodpercig)
Csatlakozó	Tápkapcsoló	Tápkapcsoló
	Szabotázskapcsoló	Első és hátsó, szabotázsbiztos
Hangjelző	Decibel	110 dB
Általános adatok	Üzemi hőmérséklet	-20 °C – +60 °C
	Üzemi páratartalom	10% – 90%
	Anyag	PC+ABS
	Védettségi szint	IP65
	Telepítés	Falra szerelés

Polski

1 Elementy urządzenia

1. Stroboskop 2. Przezroczysta osłona wodoszczelna
3. Przełącznik zabezpieczenia antysabotażowego 4. Brzęczyk 5. Złącze baterii
6. Przełącznik zasilania 7. Złącze zasilania 12 V DC
8. Zaślepka otworu na przewód zasilający 9. Poziomica 10. Wskaźnik

2 Włączanie zasilania

Zasilanie bateryjne
Zasilanie 12 V DC

3 Rejestracja

4 Instalacja

★ Sprawdzanie siły sygnału

Uwaga: Jeżeli używane będzie zasilanie 12 V DC, należy ułożyć odpowiednie przewody przed instalacją.

Podręcznik użytkownika

Zeskanuj kod QR, aby uzyskać więcej informacji i opisów procedur.

Specyfikacje

Moduł radiowy	Częstotliwość	868 MHz
	Tryb	Komunikacja dwukierunkowa
	Odległość	1,6 km
Sygnalizacja	Wskaźnik	Czerwony/zielony
	Stroboskop	Czerwony/niebieski (biały na płycie)
Zasilanie	Zasilanie	Bateria (domyślne źródło zasilania) lub 12 V DC
	Zasilanie	Pobór prądu: 30–40 UA
	Wydajność baterii	Cztery baterie CR123A zapewniające zasilanie przez trzy lata (wyzwalanie co dwa tygodnie z alarmem trwającym 90 sekund)
Interfejs	Przełącznik zasilania	Przełącznik zasilania
	Przełącznik zabezpieczenia antysabotażowego	Zabezpieczenie antysabotażowe przednie i tylne
Brzęczyk	Głośność	110db
Ogólne	Temperatura (użytkowanie)	Od -20°C do +60°C
	Wilgotność (użytkowanie)	Od 10% do 90%
	Materiał	PC + ABS
	Stopień ochrony	IP65
	Instalacja	Montaż ścienny

Română

1 Aspect

1. Lumină stroboscopică 2. Capac transparent anti-umezeală
3. Comutator alterare 4. Sonerie 5. Conector baterie
6. Comutator alimentare 7. Terminal de alimentare 12 VDC
8. Scoatere cablu de alimentare 9. Sistem de măsurat gradientul 10. Indicator

2 Pornire

Alimentare baterie
Alimentare 12 VDC

3 Înscriere

4 Instalarea

★ Verificați intensitatea semnalului.

Notă: pentru alimentare cu 12 VCC, poziționați cablurile înainte de instalare.

Manual de utilizare

Scanați codul QR pentru mai multe informații și ajutor de operare.

Specificații

FR	Frecvența	868 MHz
	Metoda	Comunicație în două sensuri
	Distanță	1,6 KM
Indicație	Indicator	Roșu/Verde
	Lumină stroboscopică	Roșu/Albastru (pâlb la bord)
Putere	Putere	Baterie (metoda implicită de alimentare) sau12 VDC
	Consum	Consum static de la 30 până la 40uA
	Durata de funcționare a bateriei	4 CR123A, 3 ani în stare de funcționare (declanșate la fiecare două săptămâni și alertare 90 s pentru fiecare declanșare)
Interfață	Comutator alimentare	Comutator alimentare
	Comutator alterare	Alarmă securizată frontală și dorsală
Sonerie	Decibel	110 db
Generalități	Temperatura de funcționare	De la -20°C până la +60°C
	Umiditatea de funcționare	De la 10% la 90%
	Material	PC+ABS
	Nivel de protecție	IP65
	Instalarea	Montare pe perete

Русский

1 Внешний вид

1. Стробоскоп 2. Водонепроницаемая прозрачная крышка
3. Реле защиты от вскрытия 4. Зуммер 5. Контактные колодки для батарей
6. Выключатель питания 7. Разъем электропитания: 12 В пост. тока
8. Заглушка кабельного ввода 9. Уровень (ватерпас) 10. Индикатор

2 Включение устройства

Питание от батарей
Подключение источника питания с напряжением 12 В пост. тока

3 Регистрация

4 Установка

★ Проверка уровня сигнала.

Примечание. Если используется источник питания с напряжением 12 В пост. тока, проложите кабели перед установкой устройства.

Руководство пользователя

Отсканируйте QR-код для получения справочной информации по эксплуатации и других дополнительных сведений.

Технические данные

Радиоканал	Частота	868 МГц
	Метод	Двусторонняя связь
	Дальность действия	1,6 км
Индикация	Индикатор	Красный/зеленый
	Стробоскоп	Красный/синий (белый на плате)
Питание	Питание	Батарея (метод электропитания по умолчанию) или 12 В пост. тока
	Потребляемый ток	Потребление в статическом режиме: 30–40 мкА
	Срок службы батарей	4 CR123A, 3 года в рабочем режиме (срабатывает каждые две недели с оповещением в течение 90 сек. при каждом срабатывании)
Разъемы	Выключатель питания	Выключатель питания
	Реле защиты от вскрытия	Передняя и задняя панели защищены от взлома
Зуммер	Сила звука	110 дБ
Общие характеристики	Рабочая температура	От -20 до +60 °C
	Влажность в рабочем режиме	10–90%
	Материал	Поликарбонат и АБС-пластик
	Степень защиты	IP65
	Установка	Настенное крепление

Slovenčina

1 Vzhľad

1. Výstražné svetlo 2. Vodotesný priehľadný kryt
3. Prepínač ochrany pred cudzím zásahom 4. Bzučiak 5. Konektor batérie
6. Vypínač 7. Svorka jednosmerného napájania 12 V
8. Vyraďovací spínač napájacieho kábla 9. Merač uhlov a sklonu 10. Indikátor

2 Zapnutie

Napájanie z batérie
Jednosmerné napájanie 12 V

3 Registrácia

4 Montáž

★ Skontrolujte intenzitu signálu.

Poznámka: pri jednosmernom napájaní 12 V zabezpečte vedenie káblov pred inštaláciou zariadenia.

Používateľská príručka

Naskenujte kód QR a získate ďalšie informácie a pomoc pri používaní.

Špecifikácia

RF	Frekvencia	868 MHz
	Metóda	Obojsmerná komunikácia
	Vzdialenosť	1,6 km
Indikácia	Indikátor	Červená/zelená
	Výstražné svetlo	Červená/modrá (zabudovaná biela)
Napájanie	Napájanie	Batéria (predvolený zdroj napájania) alebo jednosmerné napájanie 12 V
	Spotreba	Spotreba v statickom stave: 30 až 40 uA
	Životnosť batérie	4 CR123A, 3 roky v prevádzke (spustenie každé dva týždne a upozornenie po dobu 90 s pri každom spustení)
Rozhranie	Vypínač	Vypínač
	Prepínač ochrany pred cudzím zásahom	Predná a zadná časť chránená pred cudzím zásahom
Bzučiak	Decibel	110 dB
Všeobecné	Prevádzková teplota	-20 °C až +60 °C
	Prevádzková vlhkosť	10 % až 90 %
	Materiál	PC + ABS
	Trieda ochrany	IP65
	Montáž	Montáž na stenu

Türkçe

1 Görünüm

1. Flaş Işığı 2. Su Geçirmez Şeffaf Kapak
3. Kurcalama anahtarı 4. Sesli sinyal 5. Pil Konnektörü
6. Güç Düğmesi 7. 12 VDC Güç Terminali
8. Güç Kablosunu Çıkarma 9. Eğim Ölçer 10. Gösterge

2 Güç Açık

Pil Gücü
12 VDC Güç

3 Kayıt

4 Montaj

★ Sinyal gücünü kontrol edin.

Not: 12 VDC güç beslemesi için kabloları montajdan önce döşeyin.

Kullanım Kılavuzu

Daha fazla bilgi ve çalıştırma hakkında yardım almak için QR kodunu tarayın.

Özellikler

RF	Frekans	868 MHz
	Yöntem	İki yönlü iletişim
	Mesafe	1,6KM
Gösterge	Gösterge	Kırmızı/Yeşil
	Flaş ışığı	Kırmızı/Mavi (panoda beyaz)
Güç	Güç	Pil (varsayılan güç besleme yöntemi) veya 12 VDC
	Tüketim	Statik tüketim: 30 ila 40uA
	Pil kullanım ömrü	4 CR123A, çalışma durumunda 3 yıl (her iki haftada bir tetiklenir ve her tetikleme için 90 sn uyarı verilir)
Arayüz	Güç düğmesi	Güç düğmesi
	Kurcalama anahtarı	Ön ve arka kurcalamaya dayanıklı
Sesli Sinyal	Desibel	110db
Genel	Çalışma Sıcaklığı	-20°C ila +60°C
	Çalışma Nemi	%10 ila %90
	Malzeme	PC+ABS
	Koruma Seviyesi	IP65
	Montaj	Duvara montaj

©2020 Hangzhou Hikvision Digital Technology Co., Ltd. All rights reserved.
About this Manual
The Manual includes instructions for using and managing the Product. Pictures, charts, images and all other information hereinafter are for description and explanation only. The information contained in the Manual is subject to change, without notice, due to firmware updates or other reasons. Please find the latest version of this Manual at the Hikvision website (https://www.hikvision.com/).
Please use this Manual with the guidance and assistance of professionals trained in supporting the Product.
HIKVISION and other Hikvision's trademarks and logos are the properties of Hikvision in various jurisdictions. Other trademarks and logos mentioned are the properties of their respective owners.
Disclaimer
TO THE MAXIMUM EXTENT PERMITTED BY APPLICABLE LAW, THIS MANUAL AND THE PRODUCT DESCRIBED, WITH ITS HARDWARE, SOFTWARE AND FIRMWARE, ARE PROVIDED "AS IS" AND "WITH ALL FAULTS AND ERRORS". HIKVISION MAKES NO WARRANTIES, EXPRESS OR IMPLIED, INCLUDING WITHOUT LIMITATION, MERCHANTABILITY, SATISFACTORY QUALITY, OR FITNESS FOR A PARTICULAR PURPOSE. THE USE OF THE PRODUCT BY YOU IS AT YOUR OWN RISK. IN NO EVENT WILL HIKVISION BE LIABLE TO YOU FOR ANY SPECIAL, CONSEQUENTIAL, INCIDENTAL, OR INDIRECT DAMAGES, INCLUDING, AMONG OTHERS, DAMAGES FOR LOSS OF BUSINESS PROFITS, BUSINESS INTERRUPTION, OR LOSS OF DATA, CORRUPTION OF SYSTEMS, OR LOSS OF DOCUMENTATION, WHETHER BASED ON BREACH OF CONTRACT, TORT (INCLUDING NEGLIGENCE), PRODUCT LIABILITY, OR OTHERWISE, IN CONNECTION WITH THE USE OF THE PRODUCT, EVEN IF HIKVISION HAS BEEN ADVISED OF THE POSSIBILITY OF SUCH DAMAGES OR LOSS.
YOU ACKNOWLEDGE THAT THE NATURE OF INTERNET PROVIDES FOR INHERENT SECURITY RISKS, AND HIKVISION SHALL NOT TAKE ANY RESPONSIBILITIES FOR ABNORMAL OPERATION, PRIVACY LEAKAGE OR OTHER DAMAGES RESULTING FROM CYBER-ATTACK, HACKER ATTACK, VIRUS INSPECTION, OR OTHER INTERNET SECURITY RISKS; HOWEVER, HIKVISION WILL PROVIDE TIMELY TECHNICAL SUPPORT IF REQUIRED.
YOU AGREE TO USE THIS PRODUCT IN COMPLIANCE WITH ALL APPLICABLE LAWS, AND YOU ARE SOLELY RESPONSIBLE FOR ENSURING THAT YOUR USE CONFORMS TO THE APPLICABLE LAW. ESPECIALLY, YOU ARE RESPONSIBLE, FOR USING THIS PRODUCT IN A MANNER THAT DOES NOT INFRINGE ON THE RIGHTS OF THIRD PARTIES, INCLUDING WITHOUT LIMITATION, RIGHTS OF PUBLICITY, INTELLECTUAL PROPERTY RIGHTS, OR DATA PROTECTION AND OTHER PRIVACY RIGHTS. YOU SHALL NOT USE THIS PRODUCT FOR ANY PROHIBITED END-USES, INCLUDING THE DEVELOPMENT OR PRODUCTION OF WEAPONS OF MASS DESTRUCTION, THE DEVELOPMENT OR PRODUCTION OF CHEMICAL OR BIOLOGICAL WEAPONS, ANY ACTIVITIES IN THE CONTEXT RELATED TO ANY NUCLEAR EXPLOSIVE OR UNSAFE NUCLEAR FUEL-CYCLE, OR IN SUPPORT OF HUMAN RIGHTS ABUSES.
IN THE EVENT OF ANY CONFLICTS BETWEEN THIS MANUAL AND THE APPLICABLE LAW, THE LATER PREVAILS.

This product and - if applicable - the supplied accessories too are marked with "CE" and comply therefore with the applicable harmonized European standards listed under the RE Directive 2014/53/EU, the EMC Directive 2014/30/EU, the RoHS Directive 2011/65/EU.

2012/19/EU (WEEE directive): Products marked with this symbol cannot be disposed of as unsorted municipal waste in the European Union. For proper recycling, return this product to your local supplier upon the purchase of equivalent new equipment, or dispose of it at designated collection points. For more information see: www.recyclethis.info

2006/66/EC (battery directive): This product contains a battery that cannot be disposed of as unsorted municipal waste in the European Union. See the product documentation for specific battery information. The battery is marked with this symbol, which may include lettering to indicate cadmium (Cd), lead (Pb), or mercury (Hg). For proper recycling, return the battery to your supplier or to a designated collection point. For more information see:www.recyclethis.info

BATTERY CAUTION

replacement of a battery with an incorrect type that can defeat a safeguard (for example, in the case of some lithium battery types);
– disposal of a battery into fire or a hot oven, or mechanically crushing or cutting of a battery, that can result in an explosion;
– leaving a battery in an extremely high temperature surrounding environment that can result in an explosion or the leakage of flammable liquid or gas; and
– a battery subjected to extremely low air pressure that may result in an explosion or the leakage of flammable liquid or gas

Chemical burning danger
Do not swallow the battery.
Keep new and used batteries away from the children.
If you think batteries might have been swallowed or placed inside any part of the body, seek immediate medical attention.

Risk of explosion if batteri is replaced by an incorrect type.
Replacement of a battery with an incorrect type that can defeat a safeguard.

Dispose of used batteries according to the instructions and local regulation.

If the battery compartment does not close securetyly, stop using the product and keep it away from children.

Install the battries acoording to the polarity mark on the battery holder. The opposite polarity may cause device damage.

INSTALLATION CAUTION

The additional force shall be equal to three times the weight of the equipment but not less than 50N. The equipment and its associated mounting means shall remain secure during the installation. After the installation, the equipment, including any associated mounting plate, shall not be damaged.

Install the device on the place with nonflammable surface, such as concrete wall.

©2020 Hangzhou Hikvision Digital Technology Co., Ltd. Tous droits réservés.
À propos de ce manuel
Ce manuel fournit des instructions d'utilisation et de gestion du produit. Les images, les tableaux, les figures et toutes les autres informations ci-après ne sont donnés qu'à titre de description et d'explication. Les informations contenues dans ce manuel sont sujettes à modification sans préavis, en raison d'une mise à jour d'un micrologiciel ou pour d'autres raisons. La dernière version de ce manuel est mise à votre disposition sur le site Internet d'Hikvision (https://www.hikvision.com/).
Veuillez utiliser ce mode d'emploi avec les conseils et l'assistance de professionnels spécialement formés dans la prise en charge de ce produit.
HIKVISION et d'autres marques de commerce et logos de Hikvision appartiennent à Hikvision dans divers pays. Toutes les autres marques et tous les logos mentionnés appartiennent à leurs propriétaires respectifs.
Clause d'exclusion de responsabilité
DANS LES LIMITES AUTORISÉES PAR LA LOI EN VIGUEUR, LE PRÉSENT MANUEL ET LE PRODUIT DÉCRIT, AINSI QUE SON MATÉRIEL, SES LOGICIELS ET SES MICROLOGICIELS, SONT FOURNIS « EN L'ÉTAT » ET « AVEC TOUS LES DÉFAUTS ET ERREURS ». HIKVISION NE FAIT AUCUNE GARANTIE, EXPLICITE OU IMPLICITE, Y COMPRIS, MAIS SANS S'Y LIMITER, DE QUALITÉ MARCHANDE, DE QUALITÉ SATISFAISANTE, OU D'ADÉQUATION À UN USAGE PARTICULIER. VOUS UTILISEZ LE PRODUIT À VOS PROPRES RISQUES. EN AUCUN CAS HIKVISION NE SERA TENU RESPONSABLE POUR TOUT DOMMAGE SPÉCIAL, CONSÉCUTIF, ACCESSOIRE OU INDIRECT, Y COMPRIS, ENTRE AUTRES, LES DOMMAGES RELATIFS À LA PERTE DE PROFITS D'ENTREPRISE, À L'INTERRUPTION D'ACTIVITÉS COMMERCIALES, OU LA PERTE DES DONNÉES, LA CORRUPTION DES SYSTÈMES, OU LA PERTE DES DOCUMENTS, S'ILS SONT BASÉS SUR UNE VIOLATION DE CONTRAT, UNE FAUTE (Y COMPRIS LA NÉGLIGENCE), LA RESPONSABILITÉ EN MATIÈRE DE PRODUITS, OU AUTRE, EN RAPPORT AVEC L'UTILISATION DU PRODUIT, MÊME SI HIKVISION A ÉTÉ INFORMÉ DE LA POSSIBILITÉ D'UN TEL DOMMAGE OU D'UNE TELLE PERTE.
VOUS RECONNAISSEZ QUE LA NATURE D'INTERNET EST SOURCE DE RISQUES DE SÉCURITÉ INHÉRENTS, ET HIKVISION SE DÉGAGE DE TOUTE RESPONSABILITÉ EN CAS DE FONCTIONNEMENT ANORMAL, DIVULGATION D'INFORMATIONS CONFIDENTIELLES OU AUTRES DOMMAGES DÉCOULANT D'UNE CYBERATTAQUE, D'UN PIRATAGE INFORMATIQUE, D'UNE INFECTION PAR DES VIRUS, OU AUTRES RISQUES DE SÉCURITÉ LIÉS À INTERNET ; TOUTEFOIS, HIKVISION FOURNIRA UNE ASSISTANCE TECHNIQUE DANS LES DÉLAIS, LE CAS ÉCHÉANT.
VOUS ACCEPTEZ D'UTILISER CE PRODUIT CONFORMÉMENT À L'ENSEMBLE DES LOIS EN VIGUEUR. IL EST DE VOTRE RESPONSABILITÉ EXCLUSIVE DE VEILLER À CE QUE VOTRE UTILISATION SOIT CONFORME À LA LOI APPLICABLE. IL VOUS APPARTIENT SURTOUT D'UTILISER CE PRODUIT D'UNE MANIÈRE QUI NE PORTE PAS ATTEINTE AUX DROITS DE TIERS, Y COMPRIS, MAIS SANS S'Y LIMITER, LES DROITS DE PUBLICITÉ, LES DROITS DE PROPRIÉTÉ INTELLECTUELLE, OU LA PROTECTION DES DONNÉES ET D'AUTRES DROITS À LA VIE PRIVÉE. VOUS NE DEVEZ PAS UTILISER CE PRODUIT POUR TOUTE UTILISATION FINALE INTERDITE, NOTAMMENT LA MISE AU POINT OU LA PRODUCTION D'ARMES DE DESTRUCTION MASSIVE, LA MISE AU POINT OU LA FABRICATION D'ARMES CHIMIQUES OU BIOLOGIQUES, LES ACTIVITÉS DANS LE CONTEXTE LIÉ AUX EXPLOSIFS NUCLÉAIRES OU AU CYCLE DU COMBUSTIBLE NUCLÉAIRE DANGEREUX, OU SOUTENANT LES VIOLATIONS DES DROITS DE L'HOMME.
EN CAS DE CONFLIT ENTRE CE MANUEL ET LES LOIS EN VIGUEUR, CES DERNIÈRES PRÉVALENT.

Ce produit et, le cas échéant, les accessoires qui l'accompagnent, sont estampillés « CE » et sont donc conformes aux normes européennes harmonisées en vigueur répertoriées sous la directive relative aux équipements radioélectriques 2014/53/UE, la directive sur les émissions électromagnétiques 2014/30/UE et la directive RoHS 2011/65/UE.

2012/19/UE (directive DEEE) : Dans l'Union européenne, les produits portant ce pictogramme ne doivent pas être déposés dans une décharge municipale où le tri des déchets n'est pas pratiqué. Pour un recyclage adéquat, remettez ce produit à votre revendeur lors de l'achat d'un nouvel équipement équivalent, ou déposez-le dans un lieu de collecte prévu à cet effet. Pour de plus amples informations, consultez : www.recyclethis.info.

2006/66/CE (directive sur les batteries) : Ce produit renferme une batterie qui ne doit pas être déposée dans une décharge municipale où le tri des déchets n'est pas pratiqué, dans l'Union européenne. Pour plus de précisions sur la batterie, reportez-vous à sa documentation. La batterie porte le pictogramme ci-contre, qui peut inclure la mention Cd (cadmium), Pb (plomb) ou Hg (mercure). Pour la recycler correctement, renvoyez la batterie à votre revendeur ou déposez-la dans un point de collecte prévu à cet effet. Pour de plus amples informations, visitez le site Web : www.recyclethis.info.

PRÉCAUTIONS RELATIVES À LA BATTERIE

Remplacer une pile par une pile du mauvais type peut conduire à l'annulation de la garantie (par exemple, dans le cas de certains types de piles au lithium) ;
– jeter une pile au feu ou dans un four chaud, ou découper ou broyer mécaniquement une pile peut engendrer une explosion ;
– laisser une pile dans un environnement à une température extrêmement élevée peut engendrer une explosion ou une fuite de gaz ou de liquide inflammable ; et
– soumettre une pile à une pression atmosphérique extrêmement basse peut engendrer une explosion ou une fuite de gaz ou de liquide inflammable

Danger de brûlure chimique
Ne pas ingérer la pile.
Conservez les piles neuves et usagées hors de la portée des enfants.
Si vous pensez que des piles ont été ingérées ou insérées à l'intérieur d'une partie du corps, consultez immédiatement un médecin.

Il y a un risque d'explosion lorsque la pile est remplacée par une pile de type incorrect.
Le remplacement d'une pile par une pile du mauvais type peut conduire à l'annulation de la garantie.

Jetez les batteries usagées conformément aux instructions et aux réglementations locales.

Si le compartiment des piles ne peut pas être complètement refermé, cessez d'utiliser le produit et conservez-le hors de la portée des enfants.

Insérez les piles en respectant la polarité indiquée dans le compartiment des piles. Inverser la polarité peut endommager l'appareil.

PRÉCAUTIONS D'INSTALLATION

La force supplémentaire doit être égale à trois fois le poids de l'équipement et au minimum à 50 N. L'équipement et ses supports de montage doivent être maintenus pendant l'installation. Après l'installation, l'équipement, y compris le plateau de montage associé le cas échéant, ne doit pas être endommagé.

Installez l'appareil sur une surface non inflammable, comme un mur en béton.

©2020 Hangzhou Hikvision Digital Technology Co., Ltd. Alle Rechte vorbehalten.
Hinweise zu dieser Bedienungsanleitung
Die Bedienungsanleitung beinhaltet Anleitungen zur Verwendung und Verwaltung des Produkts. Bilder, Diagramme, Abbildungen und alle sonstigen Informationen dienen nur der Beschreibung und Erklärung. Die Änderung der in der Bedienungsanleitung enthaltenen Informationen ist aufgrund von Firmware-Aktualisierungen oder aus anderen Gründen vorbehalten. Die neueste Version dieser Bedienungsanleitung finden Sie auf der Hikvision-Website (https://www.hikvision.com/).
Bitte verwenden Sie diese Bedienungsanleitung unter Anleitung und Unterstützung von Fachleuten, die für den Support des Produkts geschult sind.
HIKVISION und andere Marken und Logos von Hikvision sind das Eigentum von Hikvision in verschiedenen Ländern. Andere hier erwähnte Marken und Logos sind Eigentum ihrer jeweiligen Inhaber.
Haftungsausschluss
DIESE BEDIENUNGSANLEITUNG UND DAS BESCHRIEBENE PRODUKT MIT SEINER HARDWARE, SOFTWARE UND FIRMWARE WERDEN, SOWEIT GESETZLICH ZULÄSSIG, IN DER „VORLIEGENDEN FORM" UND MIT „ALLEN FEHLERN UND IRRTÜMERN" BEREITGESTELLT. HIKVISION ÜBERNIMMT KEINE AUSDRÜCKLICHEN ODER STILLSCHWEIGENDEN GARANTIEN, EINSCHLIESSLICH, ABER NICHT BESCHRÄNKT AUF DIE MARKTGÄNGIGKEIT, ZUFRIEDENSTELLENDE QUALITÄT ODER EIGNUNG FÜR EINEN BESTIMMTEN ZWECK. DIE NUTZUNG DES PRODUKTS DURCH SIE ERFOLGT AUF IHRE EIGENE GEFAHR. IN KEINEM FALL IST HIKVISION IHNEN GEGENÜBER HAFTBAR FÜR BESONDERE, ZUFÄLLIGE, DIREKTE ODER INDIREKTE SCHÄDEN, EINSCHLIESSLICH, JEDOCH NICHT DARAUF BESCHRÄNKT, VERLUST VON GESCHÄFTSGEWINNEN, GESCHÄFTSUNTERBRECHUNG, DATENVERLUST, SYSTEMBESCHÄDIGUNG, VERLUST VON DOKUMENTATIONEN, SEI ES AUFGRUND VON VERTRAGSBRUCH, UNERLAUBTER HANDLUNG (EINSCHLIESSLICH FAHRLÄSSIGKEIT), PRODUKTHAFTUNG ODER ANDERWEITIG, IN VERBINDUNG MIT DER VERWENDUNG DIESES PRODUKTS, SELBST WENN HIKVISION ÜBER DIE MÖGLICHKEIT DERARTIGER SCHÄDEN ODER VERLUSTE INFORMIERT WAR.
SIE ERKENNEN AN, DASS DIE NATUR DES INTERNETS DAMIT VERBUNDENE SICHERHEITSRISIKEN BEINHALTET. HIKVISION ÜBERNIMMT KEINE VERANTWORTUNG FÜR ANORMALEN BETRIEB, DATENVERLUST ODER ANDERE SCHÄDEN, DIE SICH AUS CYBERANGRIFFEN, HACKERANGRIFFEN, VIRUSINFEKTION ODER ANDEREN SICHERHEITSRISIKEN IM INTERNET ERGEBEN. HIKVISION WIRD JEDOCH BEI BEDARF ZEITNAH TECHNISCHEN SUPPORT LEISTEN.
SIE STIMMEN ZU, DIESES PRODUKT IN ÜBEREINSTIMMUNG MIT ALLEN GELTENDEN GESETZEN ZU VERWENDEN, UND SIE SIND ALLEIN DAFÜR VERANTWORTLICH, DASS IHRE VERWENDUNG GEGEN KEINE GELTENDEN GESETZE VERSTÖßT. INSBESONDERE SIND SIE DAFÜR VERANTWORTLICH, DIESES PRODUKT SO ZU VERWENDEN, DASS DIE RECHTE DRITTER NICHT VERLETZT WERDEN, EINSCHLIESSLICH, ABER NICHT BESCHRÄNKT AUF VERÖFFENTLICHUNGSRECHTE, DIE RECHTE AN GEISTIGEM EIGENTUM ODER DEN DATENSCHUTZ UND ANDERE PERSÖNLICHKEITSRECHTE. SIE DÜRFEN DIESES PRODUKT NICHT FÜR VERBOTENE ENDANWENDUNGEN VERWENDEN, EINSCHLIESSLICH DER ENTWICKLUNG ODER HERSTELLUNG VON MASSENVERNICHTUNGSWAFFEN, DER ENTWICKLUNG ODER HERSTELLUNG CHEMISCHER ODER BIOLOGISCHER WAFFEN, JEGLICHER AKTIVITÄTEN IM ZUSAMMENHANG MIT EINEM NUKLEAREN SPRENGKÖRPER ODER UNSICHEREN NUKLEAREN BRENNSTOFFKREISLAUF BZW. ZUR UNTERSTÜTZUNG VON MENSCHENRECHTSVERLETZUNGEN.
IM FALL VON WIDERSPRÜCHEN ZWISCHEN DIESER BEDIENUNGSANLEITUNG UND GELTENDEM RECHT IST LETZTERES MASSGEBLICH.

Dieses Produkt und – sofern zutreffend – das mitgelieferte Zubehör sind mit „CE" gekennzeichnet und entsprechen daher den geltenden harmonisierten europäischen Normen gemäß der RE-Richtlinie 2014/53/EU, der EMV-Richtlinie 2014/30/EU und der RoHS-Richtlinie 2011/65/EU.
2012/19/EU (Elektroaltgeräte-Richtlinie): Produkte, die mit diesem Symbol gekennzeichnet sind, dürfen innerhalb der Europäischen Union nicht mit dem Hausmüll entsorgt werden. Für korrektes Recycling geben Sie dieses Produkt an Ihren örtlichen Fachhändler zurück oder entsorgen Sie es an einer der Sammelstellen. Weitere Informationen finden Sie unter: www.recyclethis.info
2006/66/EC (Batterierichtlinie): Dieses Produkt enthält eine Batterie, die innerhalb der Europäischen Union nicht mit dem Hausmüll entsorgt werden darf. Siehe Produktdokumentation für spezifische Hinweise zu Batterien. Die Batterie ist mit diesem Symbol gekennzeichnet, das zusätzlich die Buchstaben Cd für Cadmium, Pb für Blei oder Hg für Quecksilber enthalten kann. Für korrektes Recycling geben Sie die Batterie an Ihren örtlichen Fachhändler zurück oder entsorgen Sie sie an einer der Sammelstellen. Weitere Informationen finden Sie unter: www.recyclethis.info.

SICHERHEITSHINWEISE ZUR BATTERIE

Austausch einer Batterie falschen Typs, die eine Schutzvorrichtung umgehen kann (z. B. bei einigen Lithium-Batterietypen);
– Entsorgung von Batterien durch Verbrennen oder in einem heißen Ofen, oder Zerkleinern oder Zerschneiden von Batterien, was zu einer Explosion führen kann;
– Zurücklassen von Batterien in einer Umgebung mit extrem hoher Temperatur, was zu einer Explosion oder zum Auslaufen von entflammbarer Flüssigkeit oder Gas führen kann; und
– Batterien, die einem extrem niedrigen Luftdruck ausgesetzt sind, was zu einer Explosion oder zum Auslaufen von entflammbarer Flüssigkeit oder Gas führen kann

Verätzungsgefahr
Die Batterie nicht verschlucken.
Halten Sie neue und gebrauchte Batterien von Kindern fern.
Suchen Sie umgehend ärztliche Hilfe auf, wenn Sie vermuten, dass Batterien verschluckt oder in Körperöffnungen eingeführt wurden.

Bei Austausch der Batterie durch einen falschen Typ besteht Explosionsgefahr.
Bei Austausch einer Batterie durch einen falschen Typ kann eine Schutzmaßnahme beeinträchtigen.

Entsorgen Sie verbrauchte Akkus oder Batterien entsprechend den Anweisungen und örtlichen Vorschriften.

Wenn sich das Batteriefach nicht richtig schließt, stellen Sie den Gebrauch des Produkts ein und halten Sie es von Kindern fern.

Setzen Sie die Batterien entsprechend den Polaritätsmarkierungen im Batteriefach ein. Bei falscher Polarität kann das Gerät beschädigt werden.

SICHERHEITSHINWEISE ZUR INSTALLATION

Die zusätzliche Belastung muss dem dreifachen Gewicht des Geräts entsprechen, jedoch mindestens 50 N. Das Gerät und die zugehörigen Befestigungsmittel müssen während der Installation stets gesichert sein. Nach der Installation darf das Gerät, einschließlich der zugehörigen Montageplatte, nicht beschädigt werden.

Installieren Sie das Gerät an einer Stelle mit feuerfester Oberfläche, wie z. B. einer Betonwand.

© 2020 Hangzhou Hikvision Digital Technology Co., Ltd. Todos los derechos reservados.
Sobre este manual
Este manual incluye las instrucciones de utilización y gestión del producto. Las figuras, gráficos, imágenes y cualquier otra información que encontrará en lo sucesivo tienen únicamente fines descriptivos y aclaratorios. La información incluida en el manual está sujeta a cambios, sin aviso previo, debido a las actualizaciones de software u otros motivos. Visite el sitio web de Hikvision —https://www.hikvision.com/— para acceder a la última versión de este manual.
Utilice este manual con la guía y asistencia de profesionales capacitados en el soporte del producto.
HIKVISION y otras marcas comerciales y logotipos de Hikvision son propiedad de Hikvision en diferentes jurisdicciones. Las demás marcas comerciales y logotipos mencionados son propiedad de sus respectivos dueños.
Descargo de responsabilidad
EN LA MEDIDA MÁXIMA PERMITIDA POR LAS LEYES APLICABLES, ESTE MANUAL Y EL PRODUCTO DESCRITO —INCLUIDOS SU HARDWARE, SOFTWARE Y FIRMWARE— SE SUMINISTRAN «TAL CUAL» Y «CON TODOS SU FALLOS Y ERRORES». HIKVISION NO OFRECE GARANTÍAS, EXPLÍCITAS O IMPLÍCITAS, INCLUIDAS, A MODO ENUNCIATIVO, COMERCIABILIDAD, CALIDAD SATISFACTORIA O IDONEIDAD PARA UN PROPÓSITO EN PARTICULAR. EL USO QUE HAGA DEL PRODUCTO CORRE BAJO SU ÚNICO RIESGO. EN NINGÚN CASO, HIKVISION PODRÁ CONSIDERARSE RESPONSABLE ANTE USTED DE NINGÚN DAÑO ESPECIAL, CONSECUENTE, INCIDENTAL O INDIRECTO, INCLUYENDO, ENTRE OTROS, DAÑOS POR PÉRDIDAS DE BENEFICIOS COMERCIALES, INTERRUPCIÓN DE LA ACTIVIDAD COMERCIAL, PÉRDIDA DE DATOS, CORRUPCIÓN DE LOS SISTEMAS O PÉRDIDA DE DOCUMENTACIÓN, YA SEA POR INCUMPLIMIENTO DEL CONTRATO, AGRAVIO (INCLUYENDO NEGLIGENCIA), RESPONSABILIDAD DEL PRODUCTO O EN RELACIÓN CON EL USO DEL PRODUCTO, INCLUSO CUANDO HIKVISION HAYA RECIBIDO UNA NOTIFICACIÓN DE LA POSIBILIDAD DE DICHOS DAÑOS O PÉRDIDAS.
USTED RECONOCE QUE LA NATURALEZA DE INTERNET IMPLICA RIESGOS DE SEGURIDAD INHERENTES Y HIKVISION NO TENDRÁ NINGUNA RESPONSABILIDAD POR EL FUNCIONAMIENTO ANORMAL, FILTRACIONES DE PRIVACIDAD U OTROS DAÑOS RESULTANTES DE ATAQUES CIBERNÉTICOS, ATAQUES DE HACKERS, INFECCIONES DE VIRUS U OTROS RIESGOS DE SEGURIDAD DE INTERNET; SIN EMBARGO, HIKVISION PROPORCIONARÁ APOYO TÉCNICO OPORTUNO DE SER NECESARIO.
USTED ACEPTA USAR ESTE PRODUCTO DE CONFORMIDAD CON TODAS LAS LEYES APLICABLES Y SOLO USTED ES EL ÚNICO RESPONSABLE DE ASEGURAR QUE EL USO CUMPLA CON DICHAS LEYES. EN ESPECIAL, USTED ES RESPONSABLE DE USAR ESTE PRODUCTO DE FORMA QUE NO INFRINJA LOS DERECHOS DE TERCEROS, INCLUYENDO, DE MANERA ENUNCIATIVA MAS NO LIMITATIVA, DERECHOS DE PUBLICIDAD, DERECHOS DE PROPIEDAD INTELECTUAL, DERECHOS RELATIVOS A LA PROTECCIÓN DE DATOS Y OTROS DERECHOS RELATIVOS A LA PRIVACIDAD. NO UTILIZARÁ ESTE PRODUCTO PARA NINGÚN USO FINAL PROHIBIDO, INCLUYENDO EL DESARROLLO O LA PRODUCCIÓN DE ARMAS DE DESTRUCCIÓN MASIVA, EL DESARROLLO O PRODUCCIÓN DE ARMAS QUÍMICAS O BIOLÓGICAS, NINGUNA ACTIVIDAD EN EL CONTEXTO RELACIONADO CON ALGÚN EXPLOSIVO NUCLEAR O EL CICLO DE COMBUSTIBLE NUCLEAR INSEGURO O EN APOYO DE ABUSOS DE LOS DERECHOS HUMANOS.
EN CASO DE HABER CONFLICTO ENTRE ESTE MANUAL Y LA LEGISLACIÓN VIGENTE, ESTA ÚLTIMA PREVALECERÁ.

Este producto, y en su caso también los accesorios suministrados, tienen la marca "CE" y por tanto cumplen con las normas europeas armonizadas aplicables enumeradas en la Directiva de equipos de radio 2014/53/UE, la Directiva de compatibilidad electromagnética 2014/30/UE y la Directiva de restricción del uso de sustancias peligrosas 2011/65/UE.
2012/19/UE (directiva RAEE, residuos de aparatos eléctricos y electromagnéticos): En la Unión Europea, los productos marcados con este símbolo no pueden ser desechados en el sistema de basura municipal sin recogida selectiva. Para un reciclaje adecuado, entregue este producto en el lugar de compra del equipo nuevo equivalente o deshágase de él en el punto de recogida designado a tal efecto. Para ver más información, visite: www.recyclethis.info
2006/66/CE (directiva sobre baterías): Este producto lleva una batería que no puede ser desechada en el sistema municipal de basuras sin recogida selectiva dentro de la Unión Europea. Consulte la documentación del producto para ver la información específica de la batería. La batería lleva marcado este símbolo, que incluye unas letras indicando si contiene cadmio (Cd), plomo (Pb), o mercurio (Hg). Para un reciclaje adecuado, entregue la batería a su vendedor o llévela al punto de recogida de basuras designado a tal efecto. Para más información visite: www.recyclethis.info.

PRECAUCIONES RELATIVAS A LA BATERÍA

Reemplazar una batería por un tipo de batería incorrecto puede dar lugar a la anulación de una garantía (por ejemplo, en el caso de algunos tipos de batería de litio).
- La eliminación de una batería en fuego o en un horno a alta temperatura, o mecánicamente, aplastándola o cortándola, puede dar lugar a una explosión.
- Dejar una batería en un entorno circundante con una temperatura extremadamente alta puede dar lugar a una explosión o a la fuga de líquido o gas inflamable.
- Una batería sometida a una presión de aire extremadamente baja puede dar lugar a una explosión o a la fuga de líquido o gas inflamable.

Peligro de quemaduras químicas
No se debe ingerir la batería.
Mantenga las baterías nuevas y usadas fuera del alcance de los niños.
Si sospecha que una batería ha sido tragada o introducida en alguna parte del cuerpo, busque atención médica de inmediato.

Existe el riesgo de explosión si se reemplaza la batería por un tipo de batería incorrecto.
El reemplazo de una batería por un tipo de batería incorrecto puede ser motivo de anulación de la garantía.

Elimine las baterías usadas de conformidad con las instrucciones y las normativas de su localidad.

Si el compartimento de la batería no cierra debidamente, deje de usar el producto y manténgalo fuera del alcance de los niños.

Instale las baterías observando la polaridad indicada en el soporte de baterías. Invertir la polaridad podría dañar el dispositivo.

PRECAUCIONES DE INSTALACIÓN

La fuerza adicional debe ser equivalente a tres veces el peso del equipo, pero no inferior a 50 N El equipo y el soporte asociado deben permanecer seguros durante la instalación. Tras la instalación, no se debe dañar el equipo ni tampoco las placas de montaje asociadas.

Instale el dispositivo en una superficie no inflamable, por ejemplo, una pared de hormigón.

©2020 Hangzhou Hikvision Digital Technology Co., Ltd. - Tutti i diritti riservati.
Informazioni sul presente Manuale
Il manuale contiene le istruzioni per l'uso e la gestione del prodotto. Le illustrazioni, i grafici e tutte le altre informazioni di seguito riportate servono unicamente a scopi illustrativi ed esplicativi. Le informazioni contenute nel manuale sono soggette a modifiche senza preavviso a seguito di aggiornamenti del firmware o per altri motivi. La versione più recente del presente manuale è disponibile sul sito web di Hikvision (https://www.hikvision.com/).
Utilizzare il presente manuale sotto la supervisione e l'assistenza di personale qualificato nel supporto del prodotto.
HIKVISION e gli altri marchi registrati e loghi di Hikvision sono di proprietà di Hikvision nelle varie giurisdizioni. Gli altri marchi registrati e loghi menzionati appartengono ai rispettivi titolari.
Esclusione di responsabilità
NELLA MISURA MASSIMA CONSENTITA DALLA LEGGE VIGENTE, QUESTO MANUALE E IL PRODOTTO DESCRITTO, CON IL SUO HARDWARE, SOFTWARE E FIRMWARE, SONO FORNITI "COSÌ COME SONO" E "CON TUTTI I DIFETTI E GLI ERRORI". HIKVISION NON RILASCIA ALCUNA GARANZIA, NÉ ESPRESSA NÉ IMPLICITA COME, SOLO A TITOLO DI ESEMPIO, GARANZIE DI COMMERCIABILITÀ, QUALITÀ SODDISFACENTE O IDONEITÀ PER UN USO SPECIFICO. L'UTENTE UTILIZZA IL PRODOTTO A PROPRIO RISCHIO. IN NESSUN CASO HIKVISION SARÀ RESPONSABILE VERSO L'UTENTE IN RELAZIONE A QUALSIASI DANNO STRAORDINARIO, CONSEQUENZIALE, ACCIDENTALE O INDIRETTO, COME, TRA GLI ALTRI, MANCATO PROFITTO, INTERRUZIONE DELL'ATTIVITÀ O PERDITA DI DATI, DANNEGGIAMENTO DI SISTEMI O PERDITA DI DOCUMENTAZIONE, DERIVANTI DA INADEMPIENZA CONTRATTUALE, ILLECITO (COMPRESA LA NEGLIGENZA), RESPONSABILITÀ PER DANNI AI PRODOTTI O ALTRIMENTI IN RELAZIONE ALL'USO DEL PRODOTTO, ANCHE QUALORA HIKVISION SIA STATA INFORMATA DELLA POSSIBILITÀ DI TALI DANNI O PERDITE.
L'UTENTE RICONOSCE CHE LA NATURA DI INTERNET PREVEDE RISCHI DI SICUREZZA INTRINSECHI E CHE HIKVISION DECLINA QUALSIASI RESPONSABILITÀ IN RELAZIONE A FUNZIONAMENTI ANOMALI, VIOLAZIONE DELLA RISERVATEZZA O ALTRI DANNI RISULTANTI DA ATTACCHI INFORMATICI, INFEZIONE DA VIRUS O ALTRI RISCHI LEGATI ALLA SICUREZZA SU INTERNET; TUTTAVIA, HIKVISION FORNIRÀ TEMPESTIVO SUPPORTO TECNICO, SE NECESSARIO.
L'UTENTE ACCETTA DI UTILIZZARE IL PRODOTTO IN CONFORMITÀ A TUTTE LE LEGGI VIGENTI E DI ESSERE IL SOLO RESPONSABILE DI TALE UTILIZZO CONFORME. IN PARTICOLARE, L'UTENTE È RESPONSABILE DEL FATTO CHE L'UTILIZZO DEL PRODOTTO NON VIOLI DIRITTI DI TERZI COME, SOLO A TITOLO DI ESEMPIO, DIRITTI DI PUBBLICITÀ, DIRITTI DI PROPRIETÀ INTELLETTUALE O DIRITTI RELATIVI ALLA PROTEZIONE DEI DATI E ALTRI DIRITTI RIGUARDANTI LA PRIVACY. L'UTENTE NON DEVE UTILIZZARE IL PRODOTTO PER SCOPI VIETATI, COMPRESI LO SVILUPPO O LA PRODUZIONE DI ARMI DI DISTRUZIONE DI MASSA, LO SVILUPPO O LA PRODUZIONE DI ARMI CHIMICHE O BIOLOGICHE, ATTIVITÀ COLLEGATE ALL'UTILIZZO DI ESPLOSIVI O COMBUSTIBILI NUCLEARI NON SICURI OPPURE IN OPERAZIONI CONNESSE A VIOLAZIONI DEI DIRITTI UMANI.
IN CASO DI CONFLITTO TRA IL PRESENTE MANUALE E LA LEGGE VIGENTE, PREVARRÀ QUEST'ULTIMA.

Questo prodotto e gli eventuali accessori in dotazione sono contrassegnati con il marchio "CE" e sono quindi conformi alle norme europee armonizzate vigenti di cui alla Direttiva sulle energie rinnovabili RE 2014/53/UE, alla Direttiva sulla compatibilità elettromagnetica CEM 2014/30/UE e alla Direttiva sulla restrizione all'uso di sostanze pericolose RoHS 2011/65/UE.
2012/19/UE (Direttiva RAEE): I prodotti contrassegnati con il presente simbolo non possono essere smaltiti come rifiuti municipali indifferenziati nell'Unione Europea. Per lo smaltimento corretto, restituire il prodotto al rivenditore in occasione dell'acquisto di una nuova apparecchiatura o smaltirlo nei punti di raccolta autorizzati. Ulteriori informazioni sono disponibili sul sito: www.recyclethis.info
2006/66/CE (Direttiva sulle batterie): questo prodotto contiene una batteria e non è consentito smaltirlo con i rifiuti domestici indifferenziati, nell'Unione europea. Fare riferimento alla documentazione del prodotto per le informazioni specifiche sulla batteria. La batteria è contrassegnata con il presente simbolo, che potrebbe includere le sigle di cadmio (Cd), piombo (Pb) o mercurio (Hg). Per lo smaltimento corretto, restituire la batteria al rivenditore locale o smaltirla nei punti di raccolta autorizzati. Ulteriori informazioni sono disponibili sul sito: www.recyclethis.info

PRECAUZIONI PER LA BATTERIA

una singola batteria con una di tipo non corretto può impedire il funzionamento dei sistemi di sicurezza (ad esempio con alcuni tipi di batterie al litio).
Gettando una batteria nel fuoco o in un forno caldo, schiacciandola o tagliandola, si può provocare un'esplosione.
Una batteria sottoposta a una temperatura ambiente estremamente alta può esplodere o lasciar uscire liquidi o gas infiammabili.
Una batteria sottoposta a una pressione atmosferica estremamente bassa può esplodere o lasciar uscire liquidi o gas infiammabili.

Pericolo di ustione da sostanze chimiche
Non ingerire la batteria.
Tenere le batterie nuove e usate lontano dalla portata dei bambini.
Se si pensa che una batteria possa essere stata ingerita o possa essere penetrata in una qualsiasi parte del corpo, rivolgersi immediatamente a un medico.

Esiste il rischio di esplosione se la batteria viene sostituita con una di tipo non corretto.
La sostituzione di una batteria con una di tipo non corretto può impedire il funzionamento dei sistemi di sicurezza.

Smaltire le batterie esaurite rispettando le istruzioni e le norme locali.

Se il vano batteria non si chiude bene, interrompere l'uso del prodotto e tenerlo lontano dai bambini.

Installare le batterie rispettando la polarità indicata sul supporto della batteria. Invertendo la polarità si rischia di danneggiare il dispositivo.

PRECAUZIONI PER L'INSTALLAZIONE

La forza applicata deve essere pari al triplo del peso del dispositivo e in ogni caso non inferiore a 50 N. L'apparecchiatura e gli utensili utilizzati per il montaggio devono rimanere al sicuro durante l'installazione. Dopo l'installazione, l'apparecchiatura e la piastra di montaggio non devono essere danneggiate.

Installare il dispositivo su un superficie non infiammabile, come una parete di cemento.

©2020 Hangzhou Hikvision Digital Technology Co., Ltd. Todos os direitos reservados.
Acerca deste Manual
O Manual inclui instruções para utilizar e gerir o produto. As fotografias, os gráficos, as imagens e todas as outras informações doravante apresentadas destinam-se apenas a fins de descritivos e informativos. As informações que constam do Manual estão sujeitas a alteração, sem aviso prévio, devido a atualizações de firmware ou a outros motivos. Pode encontrar a versão mais recente deste Manual no website da Hikvision (https://www.hikvision.com/).
Utilize este Manual com a orientação e assistência de profissionais qualificados para fornecer suporte ao Produto.
HIKVISION e outros logótipos e marcas comerciais da Hikvision são propriedade da Hikvision em vários territórios. Outras marcas comerciais e logótipos mencionados são propriedade dos respetivos proprietários.
Aviso legal
NA MEDIDA MÁXIMA PERMITIDA PELA LEI APLICÁVEL, ESTE MANUAL E O PRODUTO DESCRITO, COM O SEU HARDWARE, SOFTWARE E FIRMWARE, SÃO FORNECIDOS "TAL COMO ESTÃO" E "COM TODAS AS SUAS FALHAS E ERROS". A HIKVISION EXCLUI, DE FORMA EXPLÍCITA OU IMPLÍCITA, GARANTIAS DE, INCLUINDO E SEM LIMITAÇÃO, COMERCIABILIDADE, QUALIDADE DO SERVIÇO OU ADEQUAÇÃO A UMA FINALIDADE ESPECÍFICA. A SUA UTILIZAÇÃO DESTE PRODUTO É FEITA POR SUA CONTA E RISCO. EM NENHUMA CIRCUNSTÂNCIA, A HIKVISION SERÁ RESPONSÁVEL POR SI EM RELAÇÃO A QUAISQUER DANOS ESPECIAIS, CONSEQUENCIAIS, INCIDENTAIS OU INDIRETOS, INCLUINDO, ENTRE OUTROS, DANOS PELA PERDA DE LUCROS COMERCIAIS, INTERRUPÇÃO DA ATIVIDADE, PERDA DE DADOS, CORRUPÇÃO DE SISTEMAS OU PERDA DE DOCUMENTAÇÃO SEJA COM BASE NUMA VIOLAÇÃO DO CONTRATO, ATOS ILÍCITOS (INCLUÍNDO NIGLIGÊNCIA), RESPONSABILIDADE PELO PRODUTO OU, DE OUTRO MODO, RELACIONADA COM A UTILIZAÇÃO DO PRODUTO, AINDA QUE A HIKVISION TENHA SIDO AVISADA SOBRE A POSSIBILIDADE DE TAIS DANOS OU PERDAS.
O UTILIZADOR RECONHECE QUE A NATUREZA DA INTERNET OFERECE RISCOS DE SEGURANÇA INERENTES E QUE A HIKVISION NÃO SERÁ RESPONSABILIZADA POR UM FUNCIONAMENTO ANORMAL, PERDA DE PRIVACIDADE OU OUTROS DANOS RESULTANTES DE ATAQUES INFORMÁTICOS, ATAQUES DE PIRATARIA, INFEÇÃO POR VÍRUS OU OUTROS RISCOS ASSOCIADOS À SEGURANÇA DA INTERNET. NO ENTANTO, A HIKVISION PRESTARÁ APOIO TÉCNICO ATEMPADO, SE SOLICITA.
O UTILIZADOR ACEITA UTILIZAR ESTE PRODUTO EM CONFORMIDADE COM TODAS AS LEIS APLICÁVEIS E SER O ÚNICO RESPONSÁVEL POR GARANTIR QUE A SUA UTILIZAÇÃO É CONFORME À LEI APLICÁVEL. PARTICULARMENTE, O UTILIZADOR É O RESPONSÁVEL PELA UTILIZAÇÃO DESTE PRODUTO DE MODO QUE NÃO INFRINJA OS DIREITOS DE TERCEIROS, INCLUINDO, ENTRE OUTROS, OS DIREITOS DE PUBLICIDADE, DIREITOS DE PROPRIEDADE INTELECTUAL OU DE PROTEÇÃO DE DADOS, OU QUAISQUER OUTROS DIREITOS DE PRIVACIDADE. O UTILIZADOR NÃO PODERÁ UTILIZAR ESTE PRODUTO PARA QUAISQUER UTILIZAÇÕES FINAIS PROIBIDAS, INCLUINDO O DESENVOLVIMENTO OU PRODUÇÃO DE ARMAS DE DESTRUIÇÃO MACIÇA, DESENVOLVIMENTO OU PRODUÇÃO DE QUÍMICOS OU ARMAS BIOLÓGICAS, QUAISQUER ATIVIDADES DESENVOLVIDAS NO ÂMBITO DE EXPLOSIVOS NUCLEARES OU CICLOS DE COMBUSTÍVEL NUCLEAR INSEGURO OU PARA APOIAR ABUSOS AOS DIREITOS HUMANOS.
NA EVENTUALIDADE DA OCORRÊNCIA DE ALGUM CONFLITO ENTRE ESTE MANUAL E A LEGISLAÇÃO APLICÁVEL, ESTA ÚLTIMA PREVALECE.

Este produto e, se aplicável, os acessórios fornecidos, apresentam a marcação "CE" e, por isso, cumprem as normas europeias harmonizadas aplicáveis listadas na Diretiva 2014/53/UE relativa aos equipamentos de rádio, na Diretiva 2014/30/UE sobre compatibilidade eletromagnética (CEM) e na Diretiva 2011/65/UE relativa à restrição do uso de determinadas substâncias perigosas em equipamentos elétricos e eletrónicos (EEE).
2012/19/UE (Diretiva REEE): Os produtos com este símbolo não podem ser eliminados como resíduos urbanos indiferenciados na União Europeia. Para uma reciclagem adequada, devolva este produto ao seu fornecedor local quando adquirir um novo equipamento equivalente ou elimine-o através dos pontos de recolha adequados. Para mais informações, consulte: www.recyclethis.info.
2006/66/CE (diretiva relativa a baterias): Este produto contém uma bateria que não pode ser eliminada como resíduo urbano indiferenciado na União Europeia. Consulte a documentação do produto para obter informações específicas acerca da bateria. A bateria está marcada com este símbolo, que poderá incluir inscrições para indicar a presença de cádmio (Cd), chumbo (Pb), ou mercúrio (Hg). Para reciclar o produto de forma adequada, devolva a bateria ao seu fornecedor ou coloque-a num ponto de recolha apropriado. Para mais informações, consulte: www.recyclethis.info.

CUIDADOS COM A PILHA

a substituição de uma pilha por outra de tipo incorreto pode destruir uma proteção (por exemplo, no caso de alguns tipos de pilhas de lítio);
– a eliminação de uma pilha numa fogueira ou forno quente ou esmagamento ou corte mecânico de uma pilha pode resultar numa explosão;
– deixar a pilha num ambiente com temperaturas extremamente elevadas pode resultar numa explosão ou na fuga de líquido inflamável ou gás; e
– uma pilha sujeita a pressão de ar extremamente baixa poderá resultar numa explosão de líquido inflamável ou gás

Perigo de queimadura causada por produtos químicos
Não engula a pilha.
Mantenha as pilhas novas e usadas longe do alcance das crianças.
Se achar que as pilhas foram engolidas ou colocadas numa parte do organismo, consulte um médico de imediato.

Risco de explosão se a pilha for substituída por outra de tipo incorreto.
A substituição de uma pilha por outra de tipo incorreto pode destruir uma proteção.

Elimine as pilhas usadas de acordo com as instruções e os regulamentos locais.

Se o compartimento da pilha não fechar de forma segura, suspensa a utilização do produto e mantenha-o longe do alcance das crianças.

Coloque as pilhas de acordo com a marca de polaridade no respetivo suporte. A polaridade oposta poderá causar danos ao dispositivo.

CUIDADOS NA INSTALAÇÃO

A força adicional deverá ser igual a três vezes o peso do equipamento, mas não inferior a 50 N. O equipamento e respetivos meios de montagem associados devem ser mantidos em segurança durante a instalação. Após a instalação, o equipamento, incluindo qualquer placa de montagem associada, não devem estar danificados.

Instale o dispositivo num local com uma superfície não inflamável, como uma parede de betão.

©2020 Hangzhou Hikvision Digital Technology Co., Ltd. Alle rechten voorbehouden.
Over deze handleiding
De handleiding bevat instructies voor het gebruik en beheer van het product. Foto's, grafieken, afbeeldingen en alle andere informatie hierna worden verstrekt voor beschrijving en uitleg. De informatie in de handleiding is onderhevig aan verandering, zonder voorafgaande kennisgeving, als gevolg van firmware-updates of andere redenen. U kunt de nieuwste versie van deze handleiding vinden op de Hikvision-website (https://www.hikvision.com/).
Gebruik deze handleiding onder begeleiding en ondersteuning van professionals die zijn opgeleid voor het ondersteunen van het product.
HIKVISION en andere handelsmerken en logo's van Hikvision zijn eigendom van Hikvision in de verschillende jurisdicties. Andere handelsmerken en logo's zijn het eigendom van hun respectieve eigenaren.
Vrijwaringsclausule
VOOR ZOVER MAXIMAAL TOEGESTAAN OP GROND VAN HET TOEPASSELIJK RECHT, WORDEN DEZE HANDLEIDING EN HET OMSCHREVEN PRODUCT, INCLUSIEF HARDWARE, SOFTWARE EN FIRMWARE, GELEVERD 'ZOALS ZE ZIJN', INCLUSIEF 'FOUTEN EN GEBREKEN'. HIKVISION GEEFT GEEN GARANTIES, EXPLICIET NOCH IMPLICIET, INCLUSIEF ZONDER BEPERKING OMTRENT VERKOOPBAARHEID, TEVREDENHEID OMTRENT KWALITEIT OF GESCHIKTHEID VOOR EEN BEPAALD DOEL. HET GEBRUIK VAN HET PRODUCT DOOR U IS OP EIGEN RISICO. IN GEEN GEVAL IS HIKVISION VERANTWOORDELIJK VOOR SPECIALE, BIJKOMENDE, INCIDENTELE OF INDIRECTE SCHADE, WAARONDER, ONDER ANDERE, SCHADE VAN VERLIES AAN ZAKELIJKE WINST, ZAKELIJKE ONDERBREKING OF VERLIES VAN GEGEVENS, CORRUPTIE OF SYSTEMEN, OF VERLIES VAN DOCUMENTATIE, ONGEACHT OF DIT VOORTVLOEIT UIT CONTRACTBREUK, BENADELING (INCLUSIEF NALATIGHEID), PRODUCTAANSPRAAKELIJKHEID OF ANDERS, MET BETREKKING TOT HET PRODUCT, ZELFS ALS HIKVISION OP DE HOOGTE IS GEBRACHT VAN ZULKE SCHADE OF VERLIES.
U ERKENT DAT DE AARD VAN INTERNET INHERENTE VEILIGHEIDSRISICO'S MET ZICH MEE BRENGT, EN HIKVISION GEEN ENKELE VERANTWOORDELIJKHEID NEEMT VOOR ABNORMALE WERKING, PRIVACYLEKKEN OF ANDERE SCHADE DIE VOORTVLOEIT UIT CYBERAANVAL, HACKERAANVAL, VIRUSINFECTIE, OF ANDERE INTERNETVEILIGHEIDSRISICO'S; HIKVISION BIEDT INDIEN NODIG ECHTER TIJDELIJK TECHNISCHE ONDERSTEUNING.
U GAAT AKKOORD MET HET GEBRUIK VAN DIT PRODUCT IN OVEREENSTEMMING MET ALLE TOEPASBARE WETTEN EN UITSLUITEND U BENT VERANTWOORDELIJK VOOR DE GARANTIE DAT UW GEBRUIK OVEREENSTEMT MET DE TOEPASBARE WET. U BENT VOORAL VERANTWOORDELIJK DAT HET GEBRUIK VAN DIT PRODUCT GEEN INBREUK MAAKT OP DE RECHTEN VAN DERDEN, INCLUSIEF EN ZONDER BEPERKING DE RECHTEN VAN PUBLICITEIT, INTELLECTUEEL EIGENDOM, OF GEGEVENSBESCHERMING EN ANDERE PRIVACYRECHTEN. U MAG DIT PRODUCT NIET GEBRUIKEN VOOR ENIGE ONWETTIG EINDGEBRUIK, MET INBEGRIP VAN DE ONTWIKKELING OF DE PRODUCTIE VAN MASSAVERNIETIGINGSWAPENS, DE ONTWIKKELING OF DE PRODUCTIE VAN CHEMISCHE OF BIOLOGISCHE WAPENS, ALLE ACTIVITEITEN IN HET KADER VAN EVENTUELE NUCLEAIRE EXPLOSIEVEN OF ONVEILIGE NUCLEAIRE BRANDSTOFCYCLUS, OF TER ONDERSTEUNING VAN MENSENRECHTENSCHENDINGEN.
IN HET GEVAL VAN ENIGE CONFLICTEN TUSSEN DEZE HANDLEIDING EN DE TOEPASSELIJKE WETGEVING, PREVALEERT DE LAATSTE.

Dit product en, indien van toepassing, de meegeleverde accessoires, zijn gemarkeerd met "CE" en voldoen daardoor aan de toepasbare geharmoniseerde Europese normen zoals vermeld onder de RE-richtlijn 2014/53/EU, de EMC-richtlijn 2014/30/EU, de RoHS-richtlijn 2011/65/EU.

2012/19/EU (WEEE-richtlijn): Producten die met dit symbool zijn gemarkeerd mogen binnen de Europese Unie niet worden weggegooid als ongesorteerd huishoudelijk afval. Retourneer dit product voor juist hergebruik aan uw lokale leverancier bij aanschaf van gelijkwaardige nieuwe apparatuur of lever het in bij een aangewezen inzamelpunt. Raadpleeg voor meer informatie: www.recyclethis.info
2006/66/EG (Batterijrichtlijn): Dit product bevat een batterij die binnen de Europese Unie niet mag worden weggegooid als ongesorteerd huishoudelijk afval. Zie de productdocumentatie voor specifieke informatie over de batterij. De batterij is gemarkeerd met dit symbool, dat letters kan bevatten die cadmium (Cd), lood (Pb) of kwik (Hg) aanduiden. Retourneer de batterij voor juist hergebruik aan uw lokale leverancier of lever deze in bij een aangewezen inzamelpunt. Zie: www.recyclethis.info voor meer informatie

BATTERIJWAARSCHUWING

vervanging van een batterij van een onjuist type dat een beveiliging kan omzeilen (bijvoorbeeld in het geval van sommige typen lithiumbatterij);
- het weggooien van een batterij in een open vuur of een hete oven of het mechanisch pletten of doorknippen van een batterij, wat tot een explosie kan leiden;
- een batterij laten liggen in een omgeving met een extreem hoge temperatuur, wat een explosie of het lekken van brandbare vloeistof of gas tot gevolg kan hebben; en
- een batterij die wordt blootgesteld aan extreem lage luchtdruk, wat kan leiden tot een explosie of het lekken van brandbare vloeistof of gas

Gevaar van chemische verbranding
Slik de batterij niet in.
Houd nieuwe en gebruikte batterijen buiten het bereik van kinderen.
Als u vermoedt dat de batterijen zijn ingeslikt of in enig deel van het lichaam zijn gebracht, ga dan onmiddellijk op zoek naar medische hulp.

Er bestaat explosiegevaar als de batterij wordt vervangen door een onjuist type.
Vervanging van een batterij door een onjuist type dat een beveiliging kan omzeilen.

Verwijder gebruikte batterijen in overeenstemming met de instructies en plaatselijke regelgeving.

Gebruik het product niet langer als het batterijvak niet goed sluit, en houd het buiten bereik van kinderen.

Installeer de batterijen in overeenstemming met de polariteitsmarkeringen in de batterijhouder. Tegengestelde polariteit kan schade aan het veroorzaken.

INSTALLATIEWAARSCHUWING

de extra kracht moet gelijk zijn aan drie keer het gewicht van de apparatuur, maar niet minder dan 50 N. De apparatuur en de bijbehorende bevestigingsmiddelen moeten tijdens de installatie stevig vast blijven zitten. De apparatuur, inclusief enige bijbehorende montageplaat, mag na de installatie niet worden beschadigd.

Installeer het apparaat op een plek met een onbrandbaar oppervlak, zoals een betonnen muur.

©2020 Hangzhou Hikvision Digital Technology Co., Ltd. Všechna práva vyhrazena.
Informace o tomto návodu
V návodu jsou obsaženy pokyny k používání a obsluze výrobku. Obrázky, schémata, snímky a veškeré ostatní zde uvedené informace slouží pouze jako popis a vysvětlení. Informace obsažené v tomto návodu podléhají vzhledem k aktualizacím firmwaru nebo z jiných důvodů změnám bez upozornění. Nejnovější verzi tohoto návodu naleznete na webových stránkách společnosti Hikvision (https://www.hikvision.com/).
Tento návod používejte s vedením a pomocí odborníků vyškolených v oblasti podpory výrobku.
HIKVISION a ostatní ochranné známky a loga společnosti Hikvision jsou vlastnictvím společnosti Hikvision v různých jurisdikcích. Ostatní ochranné známky a loga uvedené v této příručce jsou majetkem příslušných vlastníků.
Prohlášení o vyloučení odpovědnosti
TATO PŘÍRUČKA A POPISOVANÉ PRODUKTY VČETNĚ PŘÍSLUŠNÉHO HARDWARU, SOFTWARU A FIRMWARU JSOU V MAXIMÁLNÍM ROZSAHU PŘÍPUSTNÉM PODLE ZÁKONA POSKYTOVÁNY, „JAK STOJÍ A LEŽÍ", A „SE VŠEMI VADAMI A CHYBAMI". SPOLEČNOST HIKVISION NEPOSKYTUJE ŽÁDNÉ VÝSLOVNÉ ANI PŘEDPOKLÁDANÉ ZÁRUKY ZARNUJÍCÍ MIMO JINÉ PRODEJNOST, USPOKOJIVOU KVALITU NEBO VHODNOST KE KONKRÉTNÍM ÚČELŮM. POUŽÍVÁNÍ TOHOTO PRODUKTU JE NA VAŠE VLASTNÍ RIZIKO. SPOLEČNOST HIKVISION V ŽÁDNÉM PŘÍPADĚ NENESE ODPOVĚDNOST ZA JAKÉKOLI ZVLÁŠTNÍ, NÁSLEDNÉ, NÁHODNÉ NEBO NEPŘÍMÉ ŠKODY ZAHRNUJÍCÍ MIMO JINÉ ŠKODY ZE ZTRÁTY OBCHODNÍHO ZISKU, PŘERUŠENÍ OBCHODNÍ ČINNOSTI NEBO ZTRÁTY DAT, POŠKOZENÍ SYSTÉMŮ NEBO ZTRÁTY DOKUMENTACE V SOUVISLOSTI S POUŽÍVÁNÍM TOHOTO VÝROBKU BEZ OHLEDU NA TO, ZDA TAKOVÉ ŠKODY VZNIKLY Z DŮVODU PORUŠENÍ SMLOUVY, OBČANSKOPRÁVNÍHO PŘEČINU (VČETNĚ NEDBALOSTI) ČI ODPOVĚDNOSTI ZA PRODUKT, A TO ANI V PŘÍPADĚ, ŽE SPOLEČNOST HIKVISION BYLA NA MOŽNOST TAKOVÝCHTO ŠKOD NEBO ZTRÁTY UPOZORNĚNA.
BERETE NA VĚDOMÍ, ŽE INTERNET SVOU PODSTATOU PŘEDSTAVUJE SKRYTÁ BEZPEČNOSTNÍ RIZIKA A SPOLEČNOST HIKVISION PROTO NEPŘEBÍRÁ ŽÁDNOU ODPOVĚDNOST ZA NESTANDARDNÍ PROVOZNÍ CHOVÁNÍ, ÚNIK SOUKROMÝCH ÚDAJŮ NEBO JINÉ ŠKODY VYPLÝVAJÍCÍ Z KYBERNETICKÉHO ČI HACKERSKÉHO ÚTOKU, NAPADENÍ VIREM NEBO ŠKODY ZPŮSOBENÉ JINÝMI INTERNETOVÝMI BEZPEČNOSTNÍMI RIZIKY; SPOLEČNOST HIKVISION VŠAK V PŘÍPADĚ POTŘEBY POSKYTNE VČASNOU TECHNICKOU PODPORU.
SOUHLASÍTE S TÍM, ŽE TENTO PRODUKT BUDE POUŽÍVÁN V SOULADU SE VŠEMI PLATNÝMI ZÁKONY A VÝHRADNĚ ODPOVÍDÁTE ZA ZAJIŠTĚNÍ, ŽE VAŠE UŽÍVÁNÍ BUDE V SOULADU S PLATNOU LEGISLATIVOU. ODPOVÍDÁTE ZEJMÉNA ZA POUŽÍVÁNÍ PRODUKTU ZPŮSOBEM, KTERÝ NEPORUŠUJE PRÁVA TŘETÍCH STRAN, COŽ ZAHRNUJE MIMO JINÉ PRÁVO NA OCHRANU OSOBNOSTI, PRÁVO DUŠEVNÍHO VLASTNICTVÍ NEBO PRÁVO NA OCHRANU OSOBNÍCH ÚDAJŮ A DALŠÍ PRÁVA NA OCHRANU SOUKROMÍ. TENTO PRODUKT NESMÍTE POUŽÍVAT K JAKÝMKOLI NEDOVOLENÝM KONCOVÝM ÚČELŮM VČETNĚ VÝVOJE ČI VÝROBY ZBRANÍ HROMADNÉHO NIČENÍ, VÝVOJE NEBO VÝROBY CHEMICKÝCH ČI BIOLOGICKÝCH ZBRANÍ NEBO JAKÝCHKOLI ČINNOSTÍ SOUVISEJÍCÍCH S JADERNÝMI VÝBUŠNINAMI NEBO NEBEZPEČNÝM JADERNÝM PALIVOVÝM CYKLEM ČI K PODPOŘE PORUŠOVÁNÍ LIDSKÝCH PRÁV.
V PŘÍPADĚ JAKÉHOKOLI ROZPORU MEZI TÍMTO NÁVODEM A PŘÍSLUŠNÝMI ZÁKONY PLATÍ DRUHÉ ZMÍNĚNÉ.

Tento výrobek a dodávané příslušenství, je-li použito, jsou označeny značkou „CE" a proto splňují platné harmonizované evropské normy uvedené v rámci směrnice RE 2014/53/EU, směrnice EMC 2014/30/EU a směrnice RoHS 2011/65/EU.

Směrnice 2012/19/ES (WEEE): Výrobky označené tímto symbolem nelze v Evropské unii likvidovat společně s netříděným domovním odpadem. Tento výrobek řádně recyklujte při zakoupení nového ekvivalentního výrobku vrácením svému místnímu dodavateli, nebo jej zlikvidujte odevzdáním v určených sběrných místech. Další informace naleznete na adrese: www.recyclethis.info
Směrnice 2006/66/ES (týkající se baterií): Tento výrobek obsahuje baterii, kterou nelze v Evropské unii likvidovat společně s netříděným domovním odpadem. Konkrétní informace o baterii naleznete v dokumentaci výrobku. Baterie je označena tímto symbolem, který může obsahovat písmena značící kadmium (Cd), olovo (Pb) nebo měď (Hg). Baterii řádně zlikvidujte odevzdáním svému dodavateli nebo na určeném sběrném místě. Další informace naleznete na adrese: www.recyclethis.info

UPOZORNĚNÍ K BATERII

výměna baterie za nesprávný typ, který může poškodit pojistku (například v případě některých typů lithiových baterií);
– likvidace baterie do ohně nebo horké trouby nebo mechanické drcení nebo řezání baterie, které může vést k explozi;
– ponechání baterie v prostředí s extrémně vysokou teplotou, které může vést k explozi nebo úniku hořlavé kapaliny nebo plynu a
– baterie vystavená extrémně nízkému tlaku vzduchu, který může vést k explozi nebo úniku hořlavé kapaliny nebo plynu.

Nebezpečí chemického popálení!
Baterii nepolykejte.
Nové a použité baterie uchovávejte mimo dosah dětí.
Myslíte-li si, že mohlo dojít ke spolknutí baterií nebo jejich umístění uvnitř kterékoli části těla, okamžitě vyhledejte lékařskou pomoc.

Při výměně baterie za nesprávný typ hrozí nebezpečí exploze.
Výměna baterie za nesprávný typ, který může poškodit pojistku.

Použité baterie likvidujte dle pokynů a místních nařízení.

Nezavře-li se bezpečně přihrádka na baterie, přestaňte výrobek používat a držte jej mimo dosah dětí.

Vložte baterie podle značky polarity na držáku baterií. Opačná polarita může způsobit poškození zařízení.

UPOZORNĚNÍ K MONTÁŽI

Dodatečná síla by měla být rovna trojnásobku hmotnosti zařízení, avšak nejméně 50 N. Zařízení a související montážní prostředky musejí zůstat během instalace zabezpečeny. Po instalaci se zařízení včetně přidružené montážní desky nesmí poškodit.

Nainstalujte zařízení na místo s nehořlavým povrchem, jako je betonová zeď.

©2020 Hangzhou Hikvision Digital Technology Co., Ltd. Alle rettigheder forbeholdes.
Om denne vejledning
Vejledningen indeholder anvisninger om brug og håndtering af produktet. Billeder, diagrammer, illustrationer og alle øvrige oplysninger herefter tjener kun som beskrivelse og forklaring. Oplysningerne i vejledningen er med forbehold for ændring uden varsel på grund af opdateringer af firmware eller andre årsager. Se den seneste udgave af denne vejledning på Hikvisions websted (https://www.hikvision.com).
Du bedes anvende denne vejledning sammen med vejledning og hjælp fra professionelle, der er uddannet i at understøtte produktet.
HIKVISION og andre af Hikvisions varemærker og logoer tilhører Hikvision i forskellige jurisdiktioner. Andre nævnte varemærker og logoer tilhører deres respektive ejere.
Ansvarsfraskrivelse
VEJLEDNINGEN OG DET HERI BESKREVNE PRODUKT, INKL. HARDWARE, SOFTWARE OG FIRMWARE, LEVERES I STØRST MULIGT OMFANG, DER ER TILLADT VED LOV, "SOM DET ER OG FOREFINDES" OG "MED ALLE DEFEKTER OG FEJL". HIKVISION UDSTEDER INGEN GARANTIER, UDTRYKKELIGE ELLER UNDERFORSTÅEDE, INKL. UDEN BEGRÆNSNING, VEDRØRENDE SALGBARHED, TILFREDSSTILLENDE KVALITET ELLER EGNETHED TIL ET BESTEMT FORMÅL. DIN BRUG AF PRODUKTET SKER PÅ DIN EGEN RISIKO. UNDER INGEN OMSTÆNDIGHEDER ER HIKVISION ANSVARLIG OVER FOR DIG FOR SÆRLIGE SKADER, HÆNDELIGE SKADER, FØLGESKADER ELLER INDIREKTE SKADER, INKL. BL.A., SKADER SOM FØLGE AF DRIFTSTAB, DRIFTSFORSTYRRELSER ELLER TAB AF DATA, BESKADIGELSE AF SYSTEMER ELLER TAB AF DOKUMENTATION, UANSET OM DET ER BASERET PÅ KONTRAKTBRUD, SKADEVOLDENDE HANDLINGER (HERUNDER UAGTSOMHED), PRODUKTANSVAR ELLER PÅ ANDEN MÅDE I FORBINDELSE MED BRUGEN AF PRODUKTET, SELVOM HIKVISION ER BLEVET UNDERRETTET OM MULIGHEDEN FOR SÅDANNE SKADER.
DU ANERKENDER, AT INTERNETTET INDEHOLDER INDBYGGEDE SIKKERHEDSRISICI. HIKVISION PÅTAGER SIG INTET ANSVAR FOR UNORMAL DRIFT, LÆKAGE AF PERSONLIGE OPLYSNINGER ELLER ANDRE SKADER SOM FØLGE AF CYBERANGREB, HACKERANGREB, VIRUSKONTROL ELLER ANDRE INTERNETSIKKERHEDSRISICI. HIKVISION VIL DOG YDE EVENTUEL NØDVENDIG OG RETTIDIG TEKNISK BISTAND.
DU ERKLÆRER DIG INDFORSTÅET MED AT BRUGE PRODUKTET I OVERENSSTEMMELSE MED ALLE GÆLDENDE LOVE, OG DU ER ENEANSVARLIG FOR AT SIKRE, AT DIN BRUG OVERHOLDER AL GÆLDENDE LOVGIVNING. DU ER ISÆR ANSVARLIG FOR AT BRUGE PRODUKTET PÅ EN MÅDE, DER IKKE KRÆNKER TREDJEPARTERS RETTIGHEDER, HERUNDER, UDEN BEGRÆNSNINGER, RETTIGHEDER VEDRØRENDE OFFENTLIG OMTALE, INTELLEKTUELLE EJENDOMSRETTIGHEDER ELLER RETTIGHEDER VEDRØRENDE DATABESKYTTELSE OG ANDRE RETTIGHEDER VEDRØRENDE PERSONLIGE OPLYSNINGER. DU MÅ IKKE BRUGE PRODUKTET TIL FORBUDTE SLUTANVENDELSER, HERUNDER UDVIKLING ELLER FREMSTILLING AF MASSEØDELÆGGELSESVÅBEN, UDVIKLING ELLER PRODUKTION AF KEMISKE ELLER BIOLOGISKE VÅBEN, AKTIVITETER I DEN KONTEKST, DER ER KNYTTET TIL ATOMBOMBER ELLER USIKKERT REAKTORBRÆNDSEL, ELLER SOM STØTTE TIL OVERTRÆDELSE AF MENNESKERETTIGHEDER.
I TILFÆLDE AF UOVERENSSTEMMELSE MELLEM VEJLEDNINGEN OG GÆLDENDE LOVGIVNING GÆLDER SIDSTNÆVNTE.

Dette produkt og – hvis relevant – det medfølgende tilbehør er også CE-mærket og overholder derfor de gældende harmoniserede europæiske standarder opført i RE-direktivet 2014/53/EU, EMC-direktivet 2014/30/EU og RoHS-direktivet 2011/65/EU.

2012/19/EU (WEEE-direktivet): Produkter, der er mærket med dette symbol, kan ikke bortskaffes som almindeligt husholdningsaffald i EU. Med henblik på korrekt genbrug skal du aflevere produktet til din lokale leverandør ved køb af tilsvarende nyt udstyr eller aflevere det på et dertil indrettet afleveringssted. For yderligere oplysninger se: www.recyclethis.info.
2006/66/EF (batteridirektivet): Dette produkt indeholder et batteri, som ikke kan bortskaffes sammen med almindeligt husholdningsaffald i EU. Find specifikke oplysninger om batteriet i produktdokumentationen. Batteriet er mærket med dette symbol, som kan indeholde bogstaver, der indikerer indhold af kadmium (Cd), bly (Pb) eller kviksølv (Hg). Med henblik på korrekt genbrug skal du aflevere batteriet til din leverandør eller til et dertil indrettet afleveringssted. Se www.recyclethis.info for at få flere oplysninger

ADVARSEL OM BATTERI

udskiftning af et batteri med en ukorrekt type, som kan sætte en sikkerhedsforanstaltning ud af kraft (for eksempel, ved brug af nogle typer litium-batterier)
– bortskaffelse af et batteri i åben ild eller en varm ovn, knusning eller opskæring af et batteri, hvilket kan forårsage en eksplosion
– opbevaring af et batteri i omgivelser med ekstremt høj temperatur, hvilket kan forårsage en eksplosion eller udslip af brandbar væske eller gas og
– eksponering af et batteri for ekstremt lavt lufttryk, hvilket kan forårsage en eksplosion eller udslip af brandbar væske eller gas

Fare for ætsning
Slug ikke batteriet.
Hold nye og brugte batterier væk fra børn.
Hvis du tror, at en person har slugt et batteri eller placeret det i en del af kroppen, skal du øjeblikkeligt søge lægehjælp.

Risiko for eksplosionsfare, hvis batteriet udskiftes med en ukorrekt type.
Udskiftning af et batteri af en ukorrekt type, som kan sætte en sikkerhedsforanstaltning ud af kraft.

Brugte batterier skal bortskaffes i henhold til instruktioner og lokale bestemmelser.

Hvis batterirummet ikke lukker forsvarligt, skal du stoppe med at bruge produktet og holde det væk fra børn.

Indsæt batterierne i henhold til polaritetsmærket på batteriholderen. Hvis batterierne indsættes med forkert polaritet, kan det forårsage skade på enheden.

ADVARSEL VED INSTALLATION

Den ekstra styrke skal være lig med tre gange vægten af udstyret, men ikke mindre end 50 N. Udstyret og dets tilhørende monteringsenheder skal holdes sikre under installationen. Udstyret, herunder alle tilhørende monteringsplader, må ikke beskadiges under installationen.

Montér enheden på et sted uden brandbar overflade, såsom en betonvæg.

©2020 Hangzhou Hikvision Digital Technology Co., Ltd. Minden jog fenntartva.
A kézikönyvről
A jelen kézikönyv a termék használatával és kezelésével kapcsolatos utasításokat tartalmaz. A benne található képek, grafikonok, ábrák és valamennyi egyéb információ kizárólag leírás és magyarázat célját szolgálja. A jelen kézikönyvben foglalt információk bejelentés nélkül változhatnak firmware-frissítések, vagy egyéb okok miatt. A kézikönyv aktuális változata a Hikvision weboldalán (https://www.hikvision.com/) található.
Kérjük, hogy a kézikönyvet a termék támogatásában megfelelő képzettséggel rendelkező szakemberek útmutatásával és segítségével együtt használja.
HIKVISION valamint a Hikvision egyéb védjegyei és logói a Hikvision tulajdonát képezik különböző joghatóságokban. Az említett egyéb védjegyek és logók a megfelelő tulajdonosok tulajdonát képezik.
Felelősségkizárás
EZT A KÉZIKÖNYVET, VALAMINT A BENNE SZEREPLŐ TERMÉKET ANNAK HARDVER-, SZOFTVER-ÖSSZETEVŐIVEL ÉS FIRMWARE-ÉVEL EGYÜTT „EREDETI FORMÁBAN" BIZTOSÍTJUK, „BELEÉRTVE AZOK ÖSSZES ESETLEGES HIBÁJÁT". A HIKVISION NEM VÁLLAL SEM KIFEJEZETT, SEM TÖRVÉNY ÁLTAL VÉLELMEZETT JÓTÁLLÁST, TÖBBEK KÖZÖTT – DE NEM KORLÁTOZVA – A TERMÉK ÉRTÉKESÍTHETŐSÉGÉRE, MEGFELELŐ MINŐSÉGÉRE, VALAMINT ADOTT CÉLRA VALÓ ALKALMASSÁGÁRA. A TERMÉKET KIZÁRÓLAG SAJÁT FELELŐSSÉGÉRE HASZNÁLHATJA. A HIKVISION SEMMILYEN ESETBEN SEM VÁLLAL FELELŐSSÉGET ÖN FELÉ SEMMILYEN KÜLÖNLEGES, KÖVETKEZMÉNYES, JÁRULÉKOS VAGY KÖZVETETT KÁRÉRT, BELEÉRTVE TÖBBEK KÖZÖTT A TERMÉK HASZNÁLATÁVAL ÖSSZEFÜGGÉSBEN AZ ÜZLETI HASZON ELVESZTÉSÉBŐL, AZ ÜZLETMENET MEGSZAKADÁSÁBÓL, VALAMINT AZ ADATOK VAGY DOKUMENTUMOK ELVESZTÉSÉBŐL EREDŐ KÁROKAT, TÖRTÉNJEN EZ SZERZŐDÉSSZEGÉS VAGY KÁROKOZÁS (BELEÉRTVE A GONDATLANSÁGOT) EREDMÉNYEKÉNT, MÉG AKKOR SEM, HA A HIKVISION VÁLLALATOT TÁJÉKOZTATTÁK AZ ILYEN KÁROK BEKÖVETKEZÉSÉNEK LEHETŐSÉGÉRŐL.
ÖN TUDOMÁSUL VESZI, HOGY AZ INTERNET TERMÉSZETÉBŐL FAKADÓAN REJT KOCKÁZATOKAT, ÉS A HIKVISION SEMMILYEN FELELŐSSÉGET NEM VÁLLAL A RENDELLENES MŰKÖDÉSÉRT, A SZEMÉLYES ADATOK KISZIVÁRGÁSÁÉRT VAGY MÁS OLYAN KÁROKÉRT, AMELYEKET KIBERTÁMADÁSOK, HACKERTÁMADÁSOK, VÍRUSFERTŐZÉSEK VAGY MÁS INTERNETES BIZTONSÁGI VESZÉLYEK OKOZTAK; A HIKVISION AZONBAN KÉRÉSRE IDŐBEN MŰSZAKI TÁMOGATÁST NYÚJT.
ÖN ELFOGADJA, HOGY EZT A TERMÉKET KIZÁRÓLAG A VONATKOZÓ TÖRVÉNYI ELŐÍRÁSOK BETARTÁSÁVAL HASZNÁLJA, ÉS HOGY A VONATKOZÓ TÖRVÉNYEKNEK MEGFELELŐ HASZNÁLAT KIZÁRÓLAG AZ ÖN FELELŐSSÉGE. KÜLÖNÖSKÉPPEN AZ ÖN FELELŐSSÉGE, HOGY A TERMÉK HASZNÁLATA SORÁN NE SÉRTSE HARMADIK FÉL JOGAIT, BELEÉRTVE, DE NEM KORLÁTOZVA A NYILVÁNOSSÁGRA, SZELLEMI TULAJDONRA, ADATOK VÉDELMÉRE ÉS EGYÉB SZEMÉLYES ADATOKRA VONATKOZÓ JOGOKAT. A TERMÉKET NEM HASZNÁLHATJA TILTOTT CÉLRA, BELEÉRTVE A TÖMEGPUSZTÍTÓ FEGYVEREK FEJLESZTÉSÉT VAGY GYÁRTÁSÁT, A VEGYI VAGY BIOLÓGIAI FEGYVEREK FEJLESZTÉSÉT VAGY GYÁRTÁSÁT, VALAMINT BÁRMILYEN, ROBBANÁSVESZÉLYES VAGY NEM BIZTONSÁGOS NUKLEÁRIS HASADÓANYAG-CIKLUSSAL KAPCSOLATOS TEVÉKENYSÉGET, ILLETVE EMBERI JOGI VISSZAÉLÉSEKET TÁMOGATÓ MÓDON TÖRTÉNŐ FELHASZNÁLÁST.
HA A JELEN KÉZIKÖNYV ÉS A HATÁLYOS TÖRVÉNY KÖZÖTT ELLENTMONDÁS TAPASZTALHATÓ, AKKOR AZ UTÓBBI A MÉRVADÓ.

Ez a termék és tartozékai (amennyiben vannak) „CE" jelöléssel vannak ellátva, ezáltal megfelelnek a következő irányelvekben foglalt harmonizált európai szabványoknak: 2014/53/EU (RE-irányelv), 2014/30/EU (EMC-irányelv), 2011/65/EU (RoHS-irányelv).
2012/19/EU (WEEE-irányelv): Az ezzel a jelzéssel ellátott terméket nem lehet szelektálatlan kommunális hulladékként elhelyezni az Európai Unióban. A megfelelő újrahasznosítás érdekében vigye vissza ezt a terméket helyi beszállítójához, amikor új, egyenértékű berendezést vásárol, vagy adja le a kijelölt gyűjtőhelyeken. További információért keresse fel az alábbi honlapot: www.recyclethis.info
2006/66/EC (akkumulátorokról szóló irányelv): Ez a termék olyan akkumulátort tartalmaz, amelyet nem lehet szelektálatlan kommunális hulladékként elhelyezni az Európai Unióban. A termékdokumentációban további információkat talál az akkumulátorról. Az akkumulátor ezzel a jelzéssel van ellátva. A jelzésen megtalálhatók lehetnek a kadmiumot (Cd), ólmot (Pb) vagy higanyt (Hg) jelző betűjelek. A megfelelő újrahasznosítás érdekében vigye vissza ezt a terméket a beszállítójához, vagy vigye egy kijelölt gyűjtőhelyre. További információért keresse fel az alábbi honlapot: www.recyclethis.info

AKKUMULÁTORRAL KAPCSOLATOS FIGYELMEZTETÉS

az akkumulátort nem megfelelő típusúra cserélni, ami tönkreteheti a biztonsági berendezést (például bizonyos típusú lítiumion-akkumulátorok esetében);
– az akkumulátort tűzbe vagy forró sütőbe dobni, illetve az akkumulátort összezúzni, vagy felvágni, ami robbanást okozhat;
– az akkumulátort rendkívül magas környezeti hőmérsékletnek kitenni, ami robbanást, illetve gyúlékony folyadék vagy gáz szivárgását okozhatja;
– az akkumulátort rendkívül alacsony légnyomásnak kitenni, ami robbanást, illetve gyúlékony folyadék vagy gáz szivárgását okozhatja

Kémiai égés veszélye
Ne nyelje le az akkumulátort.
Az új és használt akkumulátorok gyermekektől elzárva tartandók.
Az akkumulátor lenyelésének vagy más testnyílásba helyezésének gyanúja esetén azonnal orvosi ellátást kell kérni.

Az elem nem megfelelő típusúra való lecserélése robbanásveszélyes.
Az akkumulátor nem megfelelő típusúra való lecserélése, ami tönkreteheti a biztonsági berendezést.

A használt akkumulátorok hulladékkezelését az útmutatásnak és a helyi előírásoknak megfelelően végezze.

Ha az elemtartó rekesz nem záródik megfelelően, ne használja a terméket és gyermekektől tartsa elzárva.

Az elemeket az elemtartó rekeszen feltüntetett polaritásjelzésnek megfelelően helyezze be. A fordított polaritás károsíthatja az eszközt.

TELEPÍTÉSSEL KAPCSOLATOS FIGYELMEZTETÉS

A maximális terhelhetőség legyen egyenlő a berendezés tömegének háromszorosával, de legalább 50 N legyen. Telepítés során a berendezésnek és a szerelőanyagoknak biztonságosnak kell lenniük. A telepítés befejeztével a berendezés és a rögzítőlemez nem lehet sérült.

Telepítse az eszközt nem gyúlékony felületre, például betonfalra.

© 2020 Hangzhou Hikvision Digital Technology Co., Ltd. Wszelkie prawa zastrzeżone.
Opis podręcznika
Podręcznik zawiera instrukcje dotyczące korzystania z produktu i obchodzenia się z nim. Zdjęcia, rysunki, wykresy i pozostałe informacje zamieszczono w podręczniku wyłącznie dla celów informacyjnych i opisowych. Informacje zamieszczone w podręczniku mogą ulec zmianie bez powiadomienia w związku z aktualizacjami oprogramowania układowego lub w innych okolicznościach. Najnowsza wersja tego podręcznika jest dostępna w witrynie internetowej firmy Hikvision (https://www.hikvision.com/).
Oprócz tego podręcznika należy korzystać z porad i pomocy specjalistów z działu pomocy technicznej związanej z produktem.
HIKVISION oraz inne znaki towarowe i logo Hikvision są własnością firmy Hikvision w różnych jurysdykcjach. Inne znaki towarowe i logo użyte w podręczniku należą do odpowiednich właścicieli.
Zastrzeżenia prawne
W PEŁNYM ZAKRESIE DOZWOLONYM PRZEZ OBOWIĄZUJĄCE PRAWO TEN PODRĘCZNIK, OPISANY PRODUKT I ZWIĄZANE Z NIM WYPOSAŻENIE ORAZ OPROGRAMOWANIE APLIKACYJNE I UKŁADOWE SĄ UDOSTĘPNIANE BEZ GWARANCJI. FIRMA HIKVISION NIE UDZIELA ŻADNYCH WYRAŹNYCH ANI DOROZUMIANYCH GWARANCJI, TAKICH JAK GWARANCJE DOTYCZĄCE PRZYDATNOŚCI HANDLOWEJ, JAKOŚCI LUB PRZYDATNOŚCI DO OKREŚLONEGO CELU. UŻYTKOWNIK KORZYSTA Z PRODUKTU NA WŁASNE RYZYKO. NIEZALEŻNIE OD OKOLICZNOŚCI FIRMA HIKVISION NIE PONOSI ODPOWIEDZIALNOŚCI ZA STRATY SPECJALNE, WYNIKOWE, PRZYPADKOWE LUB POŚREDNIE, TAKIE JAK STRATA OCZEKIWANYCH ZYSKÓW Z DZIAŁALNOŚCI BIZNESOWEJ, PRZERWY W DZIAŁALNOŚCI BIZNESOWEJ, USZKODZENIE SYSTEMÓW ALBO STRATA DANYCH LUB DOKUMENTACJI, WYNIKAJĄCE Z NARUSZENIA UMOWY, PRZEWINIENIA (ŁĄCZNIE Z ZANIEDBANIEM), ODPOWIEDZIALNOŚCI ZA PRODUKT LUB INNYCH OKOLICZNOŚCI, ZWIĄZANE Z UŻYCIEM TEGO PRODUKTU, NAWET JEŻELI FIRMA HIKVISION ZOSTAŁA POINFORMOWANA O MOŻLIWOŚCI WYSTĄPIENIA TAKICH SZKÓD LUB STRAT.
UŻYTKOWNIK PRZYJMUJE DO WIADOMOŚCI, ŻE KORZYSTANIE Z INTERNETU JEST ZWIĄZANE Z ZAGROŻENIAMI DLA BEZPIECZEŃSTWA, A FIRMA HIKVISION NIE PONOSI ODPOWIEDZIALNOŚCI ZA NIEPRAWIDŁOWE FUNKCJONOWANIE, WYCIEK POUFNYCH INFORMACJI LUB INNE SZKODY WYNIKAJĄCE Z ATAKU CYBERNETYCZNEGO, ATAKU HAKERA, DZIAŁANIA WIRUSÓW LUB INNYCH ZAGROŻEŃ DLA BEZPIECZEŃSTWA W INTERNECIE. FIRMA HIKVISION ZAPEWNI JEDNAK TERMINOWĄ POMOC TECHNICZNĄ, JEŻELI BĘDZIE TO WYMAGANE.
UŻYTKOWNIK ZOBOWIĄZUJE SIĘ DO KORZYSTANIA Z PRODUKTU ZGODNIE Z OBOWIĄZUJĄCYMI PRZEPISAMI I PRZYJMUJE DO WIADOMOŚCI, ŻE JEST ZOBOWIĄZANY DO ZAPEWNIENIA ZGODNOŚCI UŻYCIA PRODUKTU Z OBOWIĄZUJĄCYMI PRZEPISAMI. W SZCZEGÓLNOŚCI UŻYTKOWNIK JEST ZOBOWIĄZANY DO KORZYSTANIA Z PRODUKTU W SPOSÓB, KTÓRY NIE NARUSZA PRAW STRON TRZECICH, TAKICH JAK PRAWA DO KOMERCYJNEGO WIZERUNKU, PRAWA DOTYCZĄCE WŁASNOŚCI INTELEKTUALNEJ LUB PRAWA ZWIĄZANE Z OCHRONĄ DANYCH I PRYWATNOŚCI. UŻYTKOWNIK NIE BĘDZIE UŻYWAĆ PRODUKTU DO CELÓW ZABRONIONYCH, TAKICH JAK OPRACOWANIE LUB PRODUKCJA BRONI MASOWEGO RAŻENIA ALBO BRONI CHEMICZNEJ LUB BIOLOGICZNEJ ORAZ DZIAŁANIA ZWIĄZANE Z MATERIAŁAMI WYBUCHOWYMI NUKLEARNYMI, NIEBEZPIECZNYM CYKLEM PALIWOWYM LUB ŁAMANIEM PRAW CZŁOWIEKA.
W PRZYPADKU NIEZGODNOŚCI NINIEJSZEGO PODRĘCZNIKA Z OBOWIĄZUJĄCYM PRAWEM, WYŻSZY PRIORYTET BĘDZIE MIAŁO OBOWIĄZUJĄCE PRAWO.

Ten produkt i ewentualnie dostarczone z nim akcesoria oznaczono symbolem „CE" potwierdzającym zgodność z odpowiednimi ujednoliconymi normami europejskimi, uwzględnionymi w dyrektywie radiowej (RE) 2014/53/UE, dyrektywie 2014/30/UE w sprawie kompatybilności elektromagnetycznej (EMC) i dyrektywie 2011/65/UE w sprawie ograniczenia stosowania niektórych niebezpiecznych substancji w sprzęcie elektrycznym i elektronicznym (RoHS).
Dyrektywa 2012/19/UE w sprawie zużytego sprzętu elektrycznego i elektronicznego (WEEE): Produktów oznaczonych tym symbolem nie wolno utylizować na obszarze Unii Europejskiej jako niesegregowane odpady komunalne. Aby zapewnić prawidłowy recykling, należy zwrócić ten produkt do lokalnego dostawcy przy zakupie równoważnego nowego urządzenia lub utylizować go w wyznaczonym punkcie zbiórki. Aby uzyskać więcej informacji, skorzystaj ze strony internetowej www.recyclethis.info.
Dyrektywa 2006/66/WE w sprawie baterii i akumulatorów: Ten produkt zawiera baterię, której nie wolno utylizować na obszarze Unii Europejskiej jako niesegregowane odpady komunalne. Szczegółowe informacje dotyczące baterii zamieszczono w dokumentacji produktu. Bateria jest oznaczona tym symbolem, który może także zawierać litery wskazujące na zawartość kadmu (Cd), ołowiu (Pb) lub rtęci (Hg). Aby zapewnić prawidłowy recykling, należy zwrócić baterię do dostawcy lub przekazać ją do wyznaczonego punktu zbiórki. Aby uzyskać więcej informacji, skorzystaj ze strony internetowej www.recyclethis.info.

PRZESTROGA DOTYCZĄCA BATERII

Zainstalowanie nieodpowiedniej baterii może spowodować zagrożenie (dotyczy na przykład niektórych baterii litowych).
– Wrzucenie baterii do ognia lub rozgrzanego pieca albo zgniecenie lub przecięcie baterii może spowodować wybuch.
– Wysoka temperatura w otoczeniu może spowodować wybuch baterii albo wyciek palnej cieczy lub gazu.
– Ekstremalnie niskie ciśnienie powietrza w otoczeniu może spowodować wybuch baterii albo wyciek palnej cieczy lub gazu.

Zagrożenie oparzeniem chemicznym
Nie wolno połykać baterii.
Nowe i używane baterie należy przechowywać w miejscu niedostępnym dla dzieci.
Jeżeli można przypuszczać, że baterie zostały połknięte lub w inny sposób dostały się do wnętrza ciała, należy niezwłocznie skorzystać z porady/pomocy medycznej.

Zainstalowanie nieodpowiedniej baterii może spowodować wybuch.
Zainstalowanie nieodpowiedniej baterii może spowodować zagrożenie.

Zużyte baterie należy utylizować zgodnie z instrukcjami i lokalnymi przepisami.

Jeżeli zasobnik na baterie nie jest prawidłowo zamknięty, należy zrezygnować z użycia produktu i umieścić go w miejscu niedostępnym dla dzieci.

Zwróć uwagę na oznaczenia biegunów w zasobniku na baterie. Nieprawidłowe ułożenie biegunów baterii może spowodować uszkodzenie urządzenia.

PRZESTROGA DOTYCZĄCA INSTALACJI

Zazwyczaj używana jest dodatkowa siła trzykrotnie większa niż ciężar urządzenia, ale nie mniejsza niż 50 N. Urządzenie i elementy montażowe powinny być zabezpieczone podczas instalacji. Podczas instalacji należy chronić wyposażenie, takie jak płyta montażowa, przed uszkodzeniem.

Zainstaluj urządzenie na niepalnej powierzchni, takiej jak betonowa ściana.

©2020 Hangzhou Hikvision Digital Technology Co., Ltd. Toate drepturile rezervate.
Despre acest manual
Manualul include instrucțiunile pentru utilizarea și gestionarea produsului. Fotografiile, graficele și imaginile, precum și celelalte informații expuse în continuare sunt prezente exclusiv în scop descriptiv și explicativ. Informațiile din Manual pot fi modificate fără notificare, ca urmare a actualizărilor de firmware sau din alte motive. Vă rugăm să găsiți cea mai recentă versiune a acestui manual pe site-ul web Hikvision (https://www.hikvision.com/).
Vă rugăm să utilizați acest manual cu îndrumarea și asistența profesioniștilor instruiți în asistența acordată pentru produs.
HIKVISION și alte mărci comerciale și sigle ale Hikvision reprezintă proprietatea Hikvision în diferite jurisdicții. Alte mărci comerciale și logo-uri menționate reprezintă proprietatea deținătorilor resepctivi.
Declinarea răspunderii legale
ÎN LIMITA LEGII APLICABILE, ACEST MANUAL şI PRODUSUL DESCRIS, ÎMPREUNĂ CU HARDWARE-UL, SOFTWARE-UL şI FIRMWARE-UL AFERENTE, SUNT OFERITE „AşA CUM SUNT" şI „CU TOATE DEFECţIUNILE şI ERORILE". HIKVISION NU OFERA NICIO GARANTIE, NICI IN MOD EXPRES SI NICI IMPLICIT, IN CEEA CE PRIVESTE INCLUSIV, DAR FARA LIMITARE LA COMERCIABILITATEA, CALITATEA SATISFĂCĂTOARE, SAU UTILITATEA PENTRU UN ANUMIT SCOP. DVS. VEŢI UTILIZA ACEST PRODUS PE PROPRIUL DVS. RISC. ÎN NICIUN CAZ, HIKVISION NU VA FI RĂSPUNZĂTOARE FAţĂ DE DVS. PENTRU ORICE DAUNE INDIRECTE, INCIDENTALE, SPECIALE, DAUNE PENTRU PIERDEREA PROFITULUI, INTRERUPEREA AFACERII SAU PIERDEREA DE DATE, DEFECTAREA SISTEMELOR SAU PIERDEREA DOCUMENTAţIEI, PE BAZA ÎNCĂLCĂRII CONTRACTULUI, UNEI INFRACţIUNI (INCLUSIV NEGLIJENţĂ), RĂSPUNDEREA PENTRU PRODUSE SAU PRINTR-UN ALT MOD LEGAT DE UTILIZAREA PRODUSULUI, CHIAR DACĂ HIKVISION A FOST INFORMATĂ ÎN PREALABIL DESPRE POSIBILITATEA APARIŢIEI UNOR ASTFEL DE DAUNE SAU PIERDERI.
SUNTEţI DE ACORD CĂ INTERNETUL, PRIN NATURA SA, PRESUPUNE RISCURI INERENTE CU PRIVIRE LA SECURITATE, IAR HIKVISION NU ÎŞI ASUMĂ NICIO RESPONSABILITATE PENTRU OPERARE NESATISFACATOARE, ABATERI PRIVIND CONFIDENţIALITATEA SAU ALTE DAUNE REZULTATE ÎN URMA UNUI ATAC CIBERNETIC, ATAC AL HACKERILOR, PREZENţEI UNUI VIRUS SAU ALTOR RISCURI PRIVIND SECURITATEA PE INTERNET; CU TOATE ACESTEA, HIKVISION VA OFERI SUPORT TEHNIC ÎN TIMP UTIL, DACĂ ESTE NECESAR.
SUNTEţI DE ACORD SĂ UTILIZAţI ACEST PRODUS ÎN CONFORMITATE CU TOATE LEGILE APLICABILE, DEVENIND RESPONSABIL PENTRU UTILIZAREA ÎN CONFORMITATECU LEGEA APLICABILĂ. SUNTEţI, DE ASEMENEA, RESPONSABIL PENTRU UTILIZAREA ACESTUI PRODUS FĂRĂ A ÎNCĂLCA DREPTURILE TERţILOR, INCLUSIV, DAR FĂRĂ A SE LIMITA LA DREPTURILE PUBLICITĂţII, DREPTURILE DE PROPRIETATE INTELECTUALĂ SAU DREPTUL LA PROTECţIA DATELOR şI ALTE DREPTURI PRIVATE. NU UTILIZAţI ACEST PRODUS PENTRU UTILIZĂRI FINALE INTERZISE, INCLUSIV DEZVOLTAREA SAU PRODUCţIA DE ARME DE DISTRUGERE ÎN MASĂ, DEZVOLTAREA SAU PRODUCţIA DE ARME CHIMICE SAU BIOLOGICE, ACTIVITĂţI LEGATE DE ORICE EXPLOZIBIL NUCLEAR SAU CICLU DE COMBUSTIBIL NUCLEAR CARE AR PRODUCE LIPSĂ DE SIGURANţĂ SAU ÎN SPRIJINUL ABUZURILOR ASUPRA DREPTURILOR OMULUI.
ÎN EVENTUALITATEA UNUI CONFLICT ÎNTRE ACEST MANUAL şI LEGISLAţIA APLICABILĂ, VA AVEA PRIORITATE ULTIMA DINTRE ACESTEA.

Acest produs și, dacă este cazul, accesoriile furnizate sunt însemnate cu marcajul „CE" și, drept urmare, este conform cu standardele europene armonizate aplicabile, enumerate în Directiva 2014/53/UE privind echipamentele radio, Directiva CEM 2014/30/UE și Directiva RoHS 2011/65/UE.

2012/19/UE (Directiva WEEE): Produsele marcate cu acest simbol nu pot fi eliminate ca deșeu municipal nesortat în Uniunea Europeană. Pentru o reciclare adecvată, returnaţi acest produs furnizorului dvs. local la achiziţionarea unui nou echipament echivalent sau eliminaţi-l în punctele de colectare indicate. Pentru mai multe informații, a se vedea: www.recyclethis.info

2006/66/CE (Directiva pentru baterii): Acest produs conţine o baterie care nu poate fi eliminată ca deşeu municipal nesortat în Uniunea Europeană. Consultaţi documentaţia produsului pentru informaţii specifice cu privire la baterie. Bateria este marcată cu acest simbol, care poate include litere pentru a indica substanţele cadmiu (Cd), plumb (Pb) sau mercur (Hg). Pentru o reciclare adecvată, returnaţi bateria furnizorului dvs. sau la un punct de colectare adecvat. Pentru mai multe informaţii, consultaţi:www.recyclethis.info

ATENȚIONARE PRIVIND BATERIA

unică a unei baterii cu un tip incorect care poate afecta funcționarea unei protecții (de exemplu, în cazul unor tipuri de baterii cu litiu);
- aruncarea unei baterii în foc sau într-un cuptor încins, sau zdrobirea sau tăierea mecanică a unei baterii, care poate duce la o explozie;
- lăsarea bateriei într-un mediu înconjurător cu temperatură extrem de ridicată, care poate duce la o explozie sau la scurgerea de lichid sau gaz inflamabil; și
- o baterie supusă unei presiuni extrem de scăzute a aerului scăzute, care poate duce la o explozie sau la scurgerea de lichid sau gaz inflamabil

Pericol de ardere chimică
Nu înghițiți bateria.
Nu lăsați bateriile noi și folosite la îndemâna copiilor.
Dacă credeți că bateriile ar fi putut fi înghițite sau introduse în orice parte a corpului, solicitați asistență medicală imediată.

Risc de explozie dacă bateria este înlocuită cu un tip incorect.
Înlocuirea bateriei cu un tip incorect care poate afecta funcționarea unei protecții

Aruncați bateriile folosite conform instrucțiunilor și reglementărilor locale.

Dacă compartimentul pentru baterii nu se închide ferm, opriți utilizarea produsului și nu-l lăsați la îndemâna copiilor.

Instalați bateriile conform marcajului de polaritate de pe suportul bateriei. Polaritatea opusă poate provoca deteriorarea dispozitivului.

ATENȚIONARE PRIVIND INSTALAREA

Forța suplimentară este egală cu de trei ori greutatea echipamentului, dar nu mai puțin de 50 N. Echipamentul și mijloacele de montaj asociate trebuie să rămână sigure în timpul instalării. După instalare, echipamentul, inclusiv orice placă de montaj asociată, nu trebuie deteriorate.

Instalați dispozitivul într-un loc cu o suprafață neinflamabilă, cum ar fi un perete de beton.

© 2020 г. Hangzhou Hikvision Digital Technology Co., Ltd. Все права защищены.
О данном руководстве
Настоящее руководство содержит инструкции по использованию устройства и управлению им. Изображения, графики и все другие сведения предназначены только для ознакомления. Настоящий документ может быть изменен без уведомления. Это связано с обновлением прошивки и другими причинами. Вы можете найти последнюю версию этого руководства на сайте компании Hikvision (https://www.hikvision.com/).
Пожалуйста, используйте это руководство при поддержке специалистов, имеющих опыт обслуживания данного устройства.
HIKVISION и другие торговые марки и логотипы компании Hikvision являются интеллектуальной собственностью Hikvision в различных юрисдикциях. Другие торговые марки и логотипы, упоминаемые в настоящем руководстве, являются собственностью соответствующих владельцев.
Ограничение ответственности
В СТЕПЕНИ, МАКСИМАЛЬНО ДОПУСТИМОЙ ДЕЙСТВУЮЩИМ ЗАКОНОДАТЕЛЬСТВОМ, ОПИСЫВАЕМОЕ ЗДЕСЬ ИЗДЕЛИЕ, А ТАКЖЕ ПРИЛАГАЕМОЕ ПРОГРАММНОЕ И АППАРАТНОЕ ОБЕСПЕЧЕНИЕ ПРЕДОСТАВЛЯЮТСЯ «КАК ЕСТЬ», ТО ЕСТЬ С ВОЗМОЖНЫМИ ОШИБКАМИ И НЕТОЧНОСТЯМИ. КОМПАНИЯ HIKVISION НЕ ПРЕДОСТАВЛЯЕТ ЯВНЫХ ИЛИ ПОДРАЗУМЕВАЕМЫХ ГАРАНТИЙ В ОТНОШЕНИИ, КРОМЕ ПРОЧЕГО, ТОВАРНОГО СОСТОЯНИЯ, КАЧЕСТВА И СООТВЕТСТВИЯ УКАЗАННЫМ ЦЕЛЯМ. ОТВЕТСТВЕННОСТЬ ЗА ИСПОЛЬЗОВАНИЕ ПРОДУКТА НЕСЕТ ПОЛЬЗОВАТЕЛЬ. КОМПАНИЯ HIKVISION НЕ НЕСЕТ ОТВЕТСТВЕННОСТИ ПЕРЕД ПОТРЕБИТЕЛЕМ ЗА КАКОЙ-ЛИБО ПРЯМОЙ, ПОСЛЕДУЮЩИЙ, СЛУЧАЙНЫЙ ИЛИ КОСВЕННЫЙ УЩЕРБ, ВКЛЮЧАЯ УБЫТКИ ИЗ-ЗА ПОТЕРИ ПРИБЫЛИ, ПЕРЕРЫВА В ДЕЯТЕЛЬНОСТИ, ПОВРЕЖДЕНИЯ СИСТЕМ, ПОТЕРИ ДАННЫХ ИЛИ ДОКУМЕНТАЦИИ ПО ПРИЧИНАМ НАРУШЕНИЯ УСЛОВИЙ КОНТРАКТА, ПРАВОНАРУШЕНИЯ (ВКЛЮЧАЯ НЕБРЕЖНОСТЬ), ПРЕТЕНЗИЙ НА КАЧЕСТВО ПРОДУКТА, А ТАКЖЕ ПО ДРУГИМ ПРИЧИНАМ, СВЯЗАННЫМ С ИСПОЛЬЗОВАНИЕМ ДАННОГО ПРОДУКТА, ДАЖЕ ЕСЛИ КОМПАНИИ HIKVISION БЫЛО ИЗВЕСТНО О ВОЗМОЖНОСТИ ТАКОГО УЩЕРБА.
ВЫ СОГЛАШАЕТЕСЬ, ЧТО ИНТЕРНЕТ МОЖЕТ СОЗДАВАТЬ УГРОЗЫ БЕЗОПАСНОСТИ, В СВЯЗИ С ЧЕМ КОМПАНИЯ HIKVISION НЕ НЕСЕТ ОТВЕТСТВЕННОСТИ ЗА СБОИ В РАБОТЕ ОБОРУДОВАНИЯ, УТЕЧКУ ИНФОРМАЦИИ И ДРУГОЙ УЩЕРБ, ВЫЗВАННЫЙ КИБЕРАТАКАМИ, ХАКЕРАМИ, ВИРУСАМИ ИЛИ СЕТЕВЫМИ АТАКАМИ; ОДНАКО КОМПАНИЯ HIKVISION ОБЕСПЕЧИВАЕТ СВОЕВРЕМЕННУЮ ТЕХНИЧЕСКУЮ ПОДДЕРЖКУ, ЕСЛИ ЭТО НЕОБХОДИМО.
ВЫ ОБЯЗУЕТЕСЬ ИСПОЛЬЗОВАТЬ ЭТОТ ПРОДУКТ В СООТВЕТСТВИИ СО ВСЕМИ ПРИМЕНИМЫМИ ЗАКОНАМИ И НЕСЕТЕ ПОЛНУЮ ОТВЕТСТВЕННОСТЬЮ ЗА СООТВЕТСТВИЕ ВАШЕГО ИСПОЛЬЗОВАНИЯ ПРИМЕНИМОМУ ЗАКОНОДАТЕЛЬСТВУ. В ЧАСТНОСТИ, ВЫ ОТВЕТСТВЕННЫ ЗА ИСПОЛЬЗОВАНИЕ ЭТОГО ПРОДУКТА БЕЗ НАРУШЕНИЯ ПРАВ ТРЕТЬИХ СТОРОН, ВКЛЮЧАЯ, КРОМЕ ПРОЧЕГО, ПРАВА НА ПУБЛИЧНОЕ ИСПОЛЬЗОВАНИЕ, ПРАВА НА ИНТЕЛЛЕКТУАЛЬНУЮ СОБСТВЕННОСТЬ ИЛИ ЗАЩИТУ ДАННЫХ, А ТАКЖЕ ДРУГИЕ ПРАВА В ОТНОШЕНИИ ЛИЧНОЙ ИНФОРМАЦИИ. ВЫ НЕ ДОЛЖНЫ ИСПОЛЬЗОВАТЬ ЭТОТ ПРОДУКТ ДЛЯ ЗАПРЕЩЕННОЙ ДЕЯТЕЛЬНОСТИ, ВКЛЮЧАЯ РАЗРАБОТКУ И ПРОИЗВОДСТВО ОРУЖИЯ МАССОВОГО УНИЧТОЖЕНИЯ, ХИМИЧЕСКОГО ИЛИ БИОЛОГИЧЕСКОГО ОРУЖИЯ, ЛЮБЫЕ ДЕЙСТВИЯ, СВЯЗАННЫЕ С ЯДЕРНЫМИ ВЗРЫВАМИ ИЛИ НЕБЕЗОПАСНОЙ ПЕРЕРАБОТКОЙ ЯДЕРНОГО ТОПЛИВА, А ТАКЖЕ ПОДДЕРЖКУ НАРУШЕНИЯ ПРАВ ЧЕЛОВЕКА.
В СЛУЧАЕ РАЗНОЧТЕНИЙ МЕЖДУ НАСТОЯЩИМ РУКОВОДСТВОМ И ДЕЙСТВУЮЩИМ ЗАКОНОДАТЕЛЬСТВОМ, ПОСЛЕДНЕЕ ИМЕЕТ ПРИОРИТЕТ.

Этот продукт и (если применимо) поставляемые аксессуары имеют маркировку "CE" и соответствуют применимым согласованным стандартам, перечисленным в Директиве по радиооборудованию 2014/53/EU RE, Директиве по электромагнитной совместимости 2014/30/EU EMC и Директиве по ограничению использования опасных веществ 2011/65/EU RoHS.
ДИРЕКТИВА WEEE 2012/19/EU (по утилизации отходов электрического и электронного оборудования): продукты, отмеченные этим символом, запрещено утилизировать в Европейском союзе в качестве несортированных муниципальных отходов. Для надлежащей переработки возвратите этот продукт местному поставщику после покупки эквивалентного нового оборудования или утилизируйте его в предназначенных для этого пунктах сбора отходов. Для получения дополнительной информации посетите веб-сайт www.recyclethis.info
Директива 2006/66/EC по обращению с батареями: этот продукт содержит батарею, которую запрещено утилизировать в Европейском союзе в качестве несортированных муниципальных отходов. Для получения точной информации о батарее см. документацию к продукту. Маркировка батареи может включать символы, которые определяют ее химический состав: кадмий (CD), свинец (Pb) или ртуть (Hg). Для надлежащей утилизации отправьте батарею местному поставщику или утилизируйте ее в специальных пунктах приема отходов. Для получения дополнительной информации посетите веб-сайт www.recyclethis.info

МЕРЫ ПРЕДОСТОРОЖНОСТИ ПРИ РАБОТЕ С БАТАРЕЕЙ

Установка батареи недопустимого типа может создать угрозу для безопасности (например, в случае некоторых типов литиевых батарей);
– утилизация батареи в огне или горячей печи, а также ее механическое смятие или разрезание может привести к взрыву;
– нахождение батареи в среде с чрезвычайно высокой температурой может привести к взрыву или утечке горючей жидкости или газа;
– нахождение батареи в среде с чрезвычайно низкой температурой воздуха может привести к взрыву или утечке горючей жидкости или газа.

Опасность химического ожога
Не проглатывайте батарею.
Храните новые и использованные батареи вдали от детей.
Если вы думаете, что батарея была проглочена или каким-либо другим образом проникла в организм, немедленно обратитесь к врачу.

При установке батареи недопустимого типа существует риск взрыва.
Установка батареи недопустимого типа может создать угрозу для безопасности.

Утилизируйте использованные батареи в соответствии с инструкциями и местными нормативами.

Если отсек для батареи не закрывается достаточно плотно, прекратите эксплуатацию изделия и ограничьте доступ детей к нему.

Установите батареи в батарейный отсек в соответствии с метками полярности. Противоположная полярность может привести к повреждению устройства.

МЕРЫ ПРЕДОСТОРОЖНОСТИ ПРИ УСТАНОВКЕ

Примечание. Дополнительная сила должна равняться трехкратному весу оборудования, но не может быть менее 50 Н. Оборудование и соответствующие средства монтажа должны быть надежно зафиксированы во время установки. После установки осмотрите оборудование и соответствующую монтажную пластину на предмет повреждений.

Установите устройство на жаропрочной поверхности, такой как бетонная стена.

©2020 Hangzhou Hikvision Digital Technology Co., Ltd. Všetky práva vyhradené.
Informácie o tejto príručke
Táto príručka obsahuje pokyny na používanie a správu produktu. Ilustrácie, grafy, obrázky a všetky ostatné informácie slúžia len na účely opisov a vysvetlení. Informácie uvedené v príručke sa môžu zmeniť bez predchádzajúceho upozornenia kvôli aktualizácii firmvéru alebo z iných dôvodov. Najnovšiu verziu tejto príručky nájdete na webovej lokalite spoločnosti Hikvision (https://www.hikvision.com/).
Túto príručku používajte spolu s usmernením a pomocou od odborníkov vyškolených v používaní produktu.
HIKVISION a iné ochranné známky a logá spoločnosti Hikvision sú vlastníctvom spoločnosti Hikvision v rôznych jurisdikciách. Iné ochranné známky a logá sú vlastníctvom príslušných majiteľov.
Odmietnutie zodpovednosti
V MAXIMÁLNOM MOŽNOM ROZSAHU, KTORÝ POVOĽUJÚ PRÍSLUŠNÉ PRÁVNE PREDPISY, SA TÁTO PRÍRUČKA A OPÍSANÝ PRODUKT SPOLU S JEHO HARDVÉROM, SOFTVÉROM A FIRMVÉROM, DODÁVAJÚ V STAVE „AKO SÚ" A „SO VŠETKÝMI PORUCHAMI A CHYBAMI". SPOLOČNOSŤ HIKVISION NEPOSKYTUJE ŽIADNE VÝSLOVNÉ ANI PREDPOKLADANÉ ZÁRUKY, OKREM INÉHO VRÁTANE ZÁRUKY PREDAJNOSTI, USPOKOJIVEJ KVALITY ALEBO VHODNOSTI NA KONKRÉTNY ÚČEL. POUŽÍVANIE PRODUKTU JE NA VAŠE VLASTNÉ RIZIKO. SPOLOČNOSŤ HIKVISION V ŽIADNOM PRÍPADE NENESIE ZODPOVEDNOSŤ ZA ŽIADNE OSOBITNÉ, NÁSLEDNÉ, NÁHODNÉ ALEBO NEPRIAME ŠKODY, OKREM INÉHO VRÁTANE ŠKÔD Z UŠLÉHO PODNIKATEĽSKÉHO ZISKU, PRERUŠENIA PODNIKANIA, STRATY ÚDAJOV, POŠKODENIA SYSTÉMOV ALEBO STRATY DOKUMENTÁCIE, ČI UŽ NA ZÁKLADE PORUŠENIA ZMLUVY, PREČINU (VRÁTANE NEDBALOSTI), ZODPOVEDNOSTI ZA PRODUKT ALEBO INAK V SÚVISLOSTI S POUŽÍVANÍM PRODUKTU, A TO ANI V PRÍPADE, AK BOLA SPOLOČNOSŤ HIKVISION UPOZORNENÁ NA MOŽNOSŤ TAKÝCHTO ŠKÔD.
UZNÁVATE, ŽE POVAHA INTERNETU UMOŽŇUJE INHERENTNÉ BEZPEČNOSTNÉ RIZIKÁ A SPOLOČNOSŤ HIKVISION NENESIE ŽIADNU ZODPOVEDNOSŤ ZA NEŠTANDARDNÚ PREVÁDZKU, ÚNIK OSOBNÝCH ÚDAJOV ANI ZA INÉ ŠKODY V DÔSLEDKU KYBERNETICKÉHO ÚTOKU, HAKERSKÉHO ÚTOKU, VÍRUSOVEJ INFEKCIE ALEBO INÝCH BEZPEČNOSTNÝCH RIZÍK SIETE INTERNET; V PRÍPADE POTREBY VŠAK SPOLOČNOSŤ HIKVISION POSKYTNE VČASNÚ TECHNICKÚ PODPORU.
SÚHLASÍTE S POUŽÍVANÍM TOHTO PRODUKTU V SÚLADE SO VŠETKÝMI PRÍSLUŠNÝMI ZÁKONMI A NESIETE VÝHRADNÚ ZODPOVEDNOSŤ ZA ZABEZPEČENIE, ABY VAŠE POUŽÍVANIE BOLO V SÚLADE S PRÍSLUŠNÝMI ZÁKONMI. STE OBZVLÁŠŤ ZODPOVEDNÍ ZA POUŽÍVANIE TOHTO PRODUKTU SPÔSOBOM, KTORÝ NEPORUŠUJE PRÁVA TRETÍCH STRÁN, OKREM INÉHO PRÁVA PUBLICITY, PRÁVA DUŠEVNÉHO VLASTNÍCTVA, PRÁVA NA OCHRANU ÚDAJOV A INÉ PRÁVA NA OCHRANU SÚKROMIA. TENTO PRODUKT NESMIETE POUŽÍVAŤ NA ŽIADNE ZAKÁZANÉ ÚČELY VRÁTANE VÝVOJA ALEBO VÝROBY ZBRANÍ HROMADNÉHO NIČENIA, VÝVOJA ALEBO VÝROBY CHEMICKÝCH ALEBO BIOLOGICKÝCH ZBRANÍ, AKÝCHKOĽVEK AKTIVÍT V SÚVISLOSTI S AKOUKOĽVEK JADROVOU VÝBUŠNINOU ALEBO NEBEZPEČNÝM CYKLOM JADROVÉHO PALIVA, ALEBO NA PODPORU ZNEUŽÍVANIA ĽUDSKÝCH PRÁV.
V PRÍPADE AKÉHOKOĽVEK NESÚLADU MEDZI TOUTO PRÍRUČKOU A PRÍSLUŠNÝMI PRÁVNYMI PREDPISMI MAJÚ PREDNOSŤ PRÍSLUŠNÉ PRÁVNE PREDPISY.

Tento produkt a aj prípadné dodávané príslušenstvo sú označené značkou „CE", a sú preto v súlade s príslušnými harmonizovanými európskymi normami uvedenými v smernici RE 2014/53/EÚ, smernici EMC 2014/30/EÚ, smernici RoHS 2011/65/EÚ.

2012/19/EÚ (smernica OEEZ): Produkty označené týmto symbolom sa v Európskej únii nesmú zneškodňovať ako netriedený komunálny odpad. Správny postup pri recyklácii znamená vrátiť produkt miestnemu dodávateľovi pri nákupe ekvivalentného nového zariadenia alebo zlikvidovať produkt na určených zberných miestach. Ďalšie informácie: www.recyclethis.info
2006/66/ES (smernica o batériách): Tento produkt obsahuje batériu, ktorá sa v Európskej únii nesmie likvidovať ako netriedený komunálny odpad. Konkrétne informácie o batérii nájdete v dokumentácii k produktu. Batéria je označená týmto symbolom, ktorý môže obsahovať aj písmená na označenie kadmia (Cd), olova (Pb) alebo ortuti (Hg). Správny postup recyklácie je odovzdať batériu dodávateľovi alebo na určené zberné miesto. Ďalšie informácie: www.recyclethis.info

VÝSTRAHA O BATÉRII

Výmena batérie za nesprávny typ, ktorý môže deaktivovať bezpečnostný prvok (napríklad pri niektorých typoch lítiových batérií);
– likvidácia batérie v ohni alebo horúcej rúre, či mechanické rozdrvenie alebo prerezanie batérie, ktoré môže spôsobiť výbuch;
– ponechanie batérie v prostredí s mimoriadne vysokou teplotou, čo môže viesť k výbuchu alebo úniku horľavých kvapalín alebo plynov; a
– vystavenie batérie mimoriadne nízkemu tlaku vzduchu, čo môže viesť k výbuchu alebo úniku horľavých kvapalín alebo plynov

Nebezpečenstvo chemických popálenín
Neprehĺtajte batériu.
Nové a použité batérie uchovajte mimo dosahu detí.
Ak si myslíte, že mohlo dôjsť k prehltnutiu batérií alebo ich vloženiu do akejkoľvek časti tela, okamžite vyhľadajte lekársku pomoc.

Riziko výbuchu v prípade výmeny batérie za nesprávny typ.
Výmena batérie za nesprávny typ, ktorý môže deaktivovať bezpečnostný prvok.

Použité batérie zlikvidujte podľa pokynov a miestnych predpisov.

Ak sa priečinok batérie nedá bezpečne zavrieť, prestaňte produkt používať a uchovajte ho mimo dosahu detí.

Batérie nainštalujte podľa označenia polarity v priestore na batérie. Zapojenie s opačnou polaritou by mohlo poškodiť zariadenie.

VÝSTRAHA PRI INŠTALÁCII

Dodatočná sila by sa mala rovnať trojnásobku hmotnosti zariadenia a nie menej ako 50 N. Počas inštalácie dajte pozor na zariadenie a príslušné montážne prostriedky. Po inštalácii nepoškoďte zariadenie ani žiadnu prípadnú montážnu plochu.

Zariadenie nainštalujte na miesto s nehorľavým povrchom, napríklad na betónovú stenu.

©2020 Hangzhou Hikvision Digital Technology Co., Ltd. Tüm hakları saklıdır.
Bu Kılavuz Hakkında
Kılavuz, ürünün kullanımı ve yönetimi ile ilgili talimatları içerir. Resimler, çizelgeler, resimler ve buradaki diğer tüm bilgiler, yalnızca tanımlama ve açıklama amaçlıdır. Kılavuzda bulunan bilgiler, yazılım güncellemeleri veya başka nedenlerden dolayı önceden haber verilmeksizin değiştirilebilir. Bu Kılavuzun en son sürümünü Hikvision web sitesinde bulabilirsiniz (https://www.hikvision.com/).
Lütfen bu Kılavuzu, Ürünü destekleme konusunda eğitim almış profesyonellerin rehberliğinde ve onlardan yardım alarak kullanın.

HIKVISION ve diğer Hikvision ticari markaları ve logoları, Hikvision'ın çeşitli yargı mercilerindeki mülkleridir. Adı geçen diğer ticari markalar ve logolar, kendi ilgili sahiplerinin mülkiyetindedir.
Feragatname
YÜRÜRLÜKTE OLAN YASALARCA İZİN VERİLEN AZAMİ ÖLÇÜDE, BU KILAVUZ VE DONANIMI, YAZILIMI VE ÜRETİCİ YAZILIMI İLE BİRLİKTE ANLATILAN ÜRÜN "TÜM ARIZALAR VE HATALAR" İLE BİRLİKTE "OLDUĞU GİBİ" SAĞLANMAKTADIR. HIKVISION, TİCARETE ELVERİŞLİLİK, TATMİN EDİCİ KALİTE VEYA BELİRLİ BİR AMACA UYGUNLUK DA DAHİL ANCAK BUNLARLA SINIRLI OLMAMAK ÜZERE AÇIK VEYA ZIMNİ HİÇBİR GARANTİ VERMEZ. ÜRÜNÜN SİZİN TARAFINIZDAN KULLANILMASI İLE İLGİLİ TÜM RİSKLER TARAFINIZA AİTTİR. HIKVISION, ÜRÜNÜN KULLANILMASIYLA BAĞLANTILI OLARAK SÖZLEŞME İHLALİ, HAKSIZ FİİL (İHMAL DAHİL), ÜRÜN YÜKÜMLÜLÜĞÜ VEYA BAŞKA BİR KONU NEDENİYLE İŞ KÂRI KAYBI, İŞ KESİNTİSİ, VERİ KAYBI, SİSTEMLERİN BOZULMASI VEYA BELGE KAYBI DA DAHİL ANCAK BUNLARLA SINIRLI OLMAMAK ÜZERE VE SÖZ KONUSU ZARARLARIN VE KAYIPLARIN OLASILIĞI ÖNCEDEN HIKVISION'A BİLDİRİLMİŞ OLSA BİLE HİÇBİR KOŞULDA ORTAYA ÇIKAN HERHANGİ BİR ÖZEL, SONUCA DAYALI, ARIZİ VEYA DOLAYLI ZARARDAN YÜKÜMLÜ OLMAYACAKTIR.
İNTERNETİN YAPISI NEDENİYLE GÜVENLİK RİSKLERİ BARINDIRDIĞINI VE HIKVISION'IN SİBER SALDIRI, BİLGİSAYAR KORSANI SALDIRISI, VİRÜS BULAŞMASI VEYA BAŞKA BİR İNTERNET GÜVENLİK RİSKİNDEN KAYNAKLANAN ANORMAL ÇALIŞMA, GİZLİLİK SIZINTISI VEYA BAŞKA ZARARLAR İÇİN HİÇBİR SORUMLULUK ALMAYACAĞINI KABUL EDERSİNİZ. ANCAK HIKVISION GEREKİRSE ZAMANINDA TEKNİK DESTEK SAĞLAYACAKTIR.
BU ÜRÜNÜ YÜRÜRLÜKTEKİ TÜM YASALARA UYGUN OLARAK KULLANMAYI KABUL EDERSİNİZ VE KULLANIMINIZIN YÜRÜRLÜKTEKİ YASAYA UYGUN OLMASI SORUMLULUĞU TAMAMEN SİZE AİTTİR. ÖZELLİKLE BU ÜRÜNÜ, ALENİLİK HAKLARI, FİKRİ MÜLKİYET HAKLARI VEYA VERİ KORUMA VE DİĞER GİZLİLİK HAKLARI DA DAHİL ANCAK BUNLARLA SINIRLI OLMAMAK ÜZERE ÜÇÜNCÜ TARAFLARIN HAKLARINI İHLAL ETMEYECEK ŞEKİLDE KULLANMA SORUMLULUĞU SİZE AİTTİR. BU ÜRÜNÜ KİTLE İMHA SİLAHLARININ GELİŞTİRİLMESİ VEYA ÜRETİLMESİ, KİMYASAL VEYA BİYOLOJİK SİLAHLARIN GELİŞTİRİLMESİ VEYA ÜRETİLMESİ, NÜKLEER PATLAYICI VEYA GÜVENLİ OLMAYAN NÜKLEER YAKIT DÖNGÜSÜ BAĞLAMINDAKİ HERHANGİ BİR FAALİYET VEYA İNSAN HAKLARI İHLALLERİNİ DESTEKLEYEN FAALİYETLER DE DAHİL ANCAK BUNLARLA SINIRLI OLMAMAK ÜZERE HERHANGİ BİR YASAKLANMIŞ SON KULLANIM İÇİN KULLANMAMALISINIZ.
BU KILAVUZ İLE GEÇERLİ YASALAR ARASINDA BİR ÇAKIŞMA OLMASI HALİNDE, GEÇERLİ YASALAR DİKKATE ALINACAKTIR.

Bu ürün ve - varsa - birlikte verilen aksesuarlar da "CE" işaretlidir ve dolayısıyla RE Direktifi 2014/53/EU, EMC Direktifi 2014/30/EU, RoHS Direktifi 2011/ 65/EU'da listelenen geçerli uyumlaştırılmış Avrupa standartlarına uygundur.

2012/19/EU (WEEE direktifi): Bu sembolle işaretlenen ürünler, Avrupa Birliği'nde ayrıştırılmamış belediye atığı olarak atılamaz. Doğru geri dönüşüm için, eşdeğer yeni ekipman satın aldıktan sonra bu ürünü yerel tedarikçinize iade edin veya belirtilen toplama noktalarına atın. Daha fazla bilgi için bkz.: www.recyclethis.info
2006/66/EC (pil direktifi): Bu ürün, Avrupa Birliği'nde ayrıştırılmamış belediye atığı olarak atılamayacak pil içerir. Özel pil bilgileri için ürün belgelerine bakın. Pil, kadmiyum (Cd), kurşun (Pb) veya cıva (Hg) ibaresi içerebilecek bu sembolle işaretlenmiştir. Doğru geri dönüşüm için pili tedarikçinize veya belirlenmiş bir toplama noktasına iade edin. Daha fazla bilgi için bkz.: www.recyclethis.info

PİL DİKKAT

pilin korumayı geçersiz hale getirebilecek yanlış türde bir pille değiştirilmesi (örneğin, bazı lityum pil tiplerinde);
– pilin ateşe veya sıcak fırına atılması veya pilin mekanik olarak patlayabilecek şekilde ezilmesi veya kesilmesi;
– pilin, patlamaya veya yanıcı sıvı veya gaz sızıntısına neden olabilecek aşırı yüksek sıcaklıktaki bir ortamda bırakılması ve
– pilin patlamaya veya yanıcı sıvı veya gaz sızıntısına neden olabilecek aşırı düşük hava basıncına maruz bırakılması

Kimyasal yanık tehlikesi
Pili yutmayın.
Yeni ve kullanılmış pilleri çocuklardan uzak tutun.
Pillerin yutulmuş veya vücudun herhangi bir yerine yerleştirilmiş olabileceğini düşünüyorsanız, derhal tıbbi yardım alın.

Pil yanlış bir türle değiştirildiğinde patlama riski.
Pilin korumayı geçersiz hale getirebilecek yanlış türde bir pille değiştirilmesi.

Kullanılmış pilleri talimatlara ve yerel düzenlemelere göre uygun şekilde atın.

Pil bölmesi güvenli bir şekilde kapanmıyorsa ürünü kullanmayı bırakın ve çocuklardan uzak tutun.

Pilleri, pil tutucusundaki kutup işaretine göre takın. Pillerin ters takılması cihazın hasar görmesine neden olabilir.

MONTAJ DİKKAT

Uygulanacak ek kuvvet ekipmanın ağırlığının üç katına eşit, ancak 50N'den az olmamalıdır. Ekipman ve ilişkili montaj araçları kurulum esnasında sabit kalmalıdır. Montajdan sonra, ilgili montaj plakası da dahil olmak üzere ekipman hasar görmemelidir.

Cihazı, beton duvar gibi yanmaz yüzeye sahip bir yere monte edin.

Legal and Regulatory Information

UD19257B